CVM

ÉLECTROPOMPES CENTRIFUGES MULTICELLULAIRES VERTICALES

en fonte

Électropompes centrifuges multicellulaires verticales en fonte.

APPLICATIONS

- Installations de pressurisation
- Augmentations de pression en général
- Irrigation
- Installations de lavage
- Relevage d'eau propre

PARTICULARITÉS TECHNIQUES

- Fiables
- Très silencieuses
- Maintenance aisée
- Électropompes fournies avec contre-brides

DONNÉES TECHNIQUES

- Pression maximale de fonctionnement: 11 bars
- Température maximale du liquide: 40°C
- Moteur asynchrone 2 pôles autoventilé
- Classe d'isolation F
- Degré de protection IP44
- Tension monophasée 230V ±10% 50Hz, tension triphasée 230/400V ±10% 50Hz
- Condensateur permanent et protection thermoampérométrique à réarmement automatique incorporée pour le moteur monophasé
- Protection à charge de l'utilisateur pour la version triphasée
- Raccord aspiration et refoulement G1¼

MATÉRIAUX

- Corps pompe et support moteur en fonte
- Chemise externe en AISI 304
- Roue et diffuseur en PPE+PS renforcé par fibres de verre
- Cellules en PPE+PS renforcé par fibres de verre/PTFE
- Arbre en AISI 416
- Garniture mécanique en Carbone/Céramique/NBR

COFFRETS

- 1EPBH (voir page 68)

ACCESSOIRES (Sur demande)

- Vase 5 litres 10 bars ¾ EPDM
- Vase 24 litres 8 bars 1" EPDM
- Vase 24 litres 10 bars 1" EPDM
- Vase 24 litres 16 bars 1" EPDM
- Flotteur key 5 mètres PVC avec contrepoids
- Flotteur key 10 mètres PVC avec contrepoids
- Pressostat SQUARE-D FSG-2 1,4÷4,6 bars G¼ F
- Pressostat FYG-22 2,8÷7 bars G¼ F
- Pressostat FYG-32 5,6÷10,5 bars G¼ F
- Presscomfort - Régulateur de pression (voir page 70)
- Press•o•Matic - Système de contrôle à vitesse variable (alimentation monophasée 230V±10% - sortie triphasée 220V – puissance maximale moteur 2,2 kW - 3 HP - voir page 71

COURBES DE PRESTATION (selon ISO 9906 Annexe A)

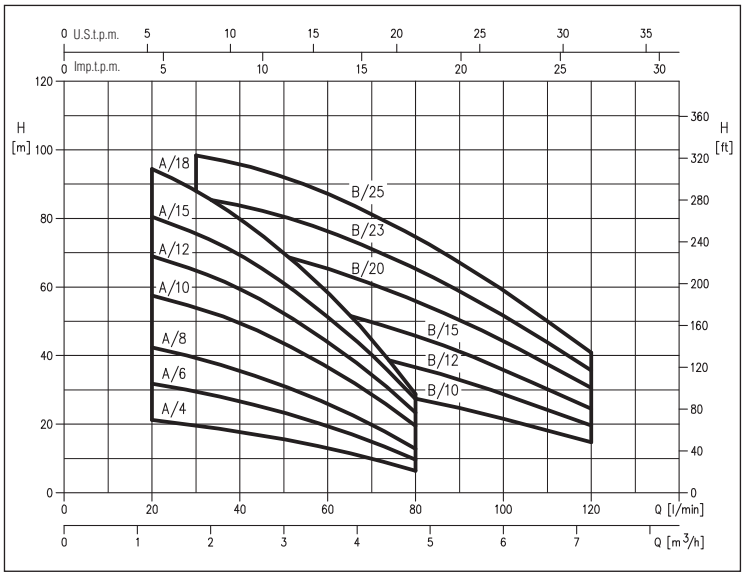

SIGLE D'IDENTIFICATION

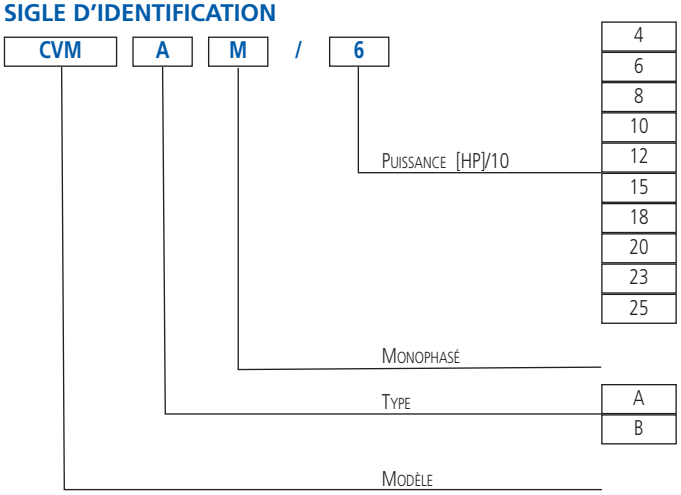

CVM

ÉLECTROPOMPES CENTRIFUGES MULTICELLULAIRES VERTICALES

en fonte

COURBES DE PRESTATION série CVM A (de 0,3 à 0,6 kW)

(selon ISO 9906 Annexe A)

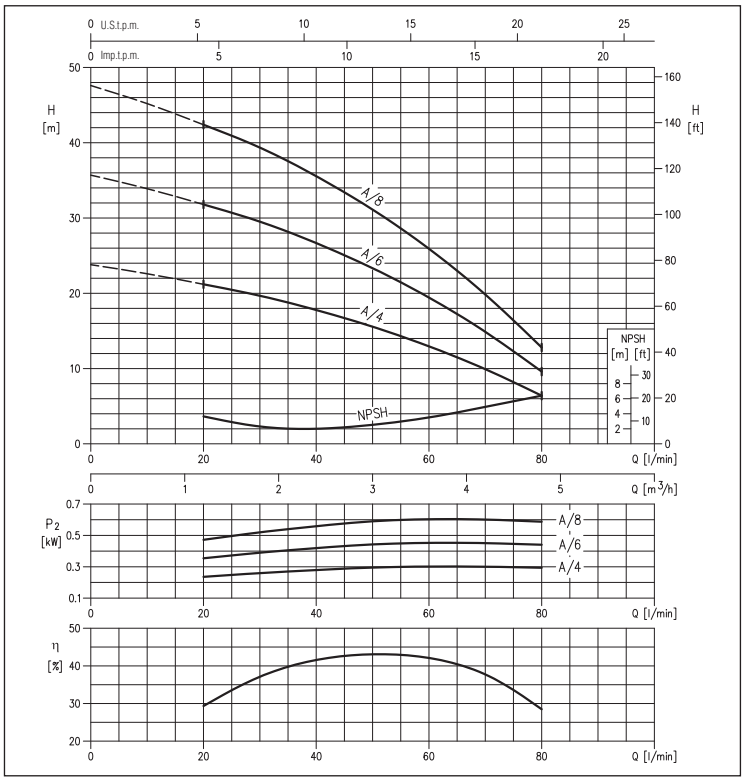

COURBES DE PRESTATION série CVM A (de 0,75 à 1,1 kW)

(selon ISO 9906 Annexe A)

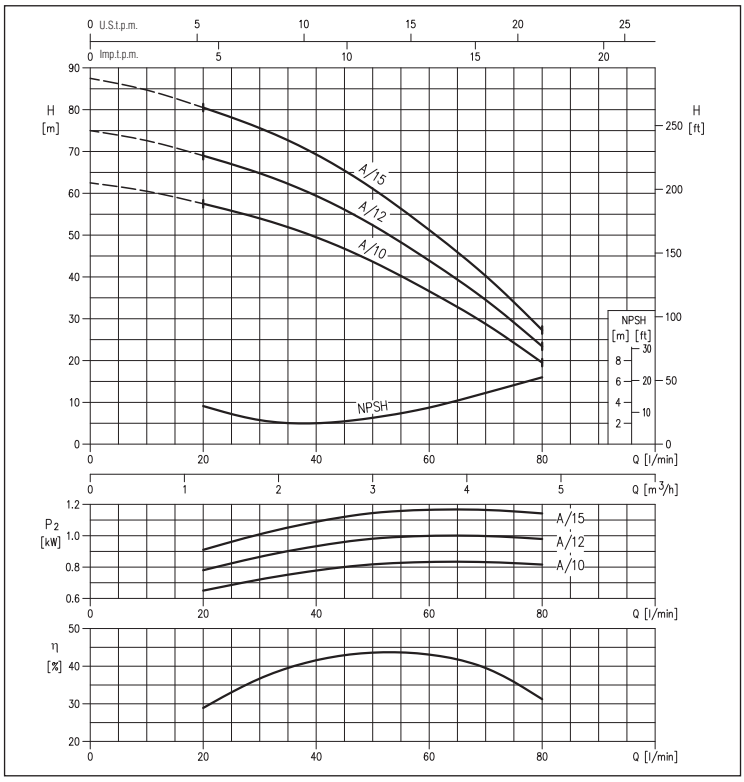

COURBES DE PRESTATION série CVM A (1,3 kW)

(selon ISO 9906 Annexe A)

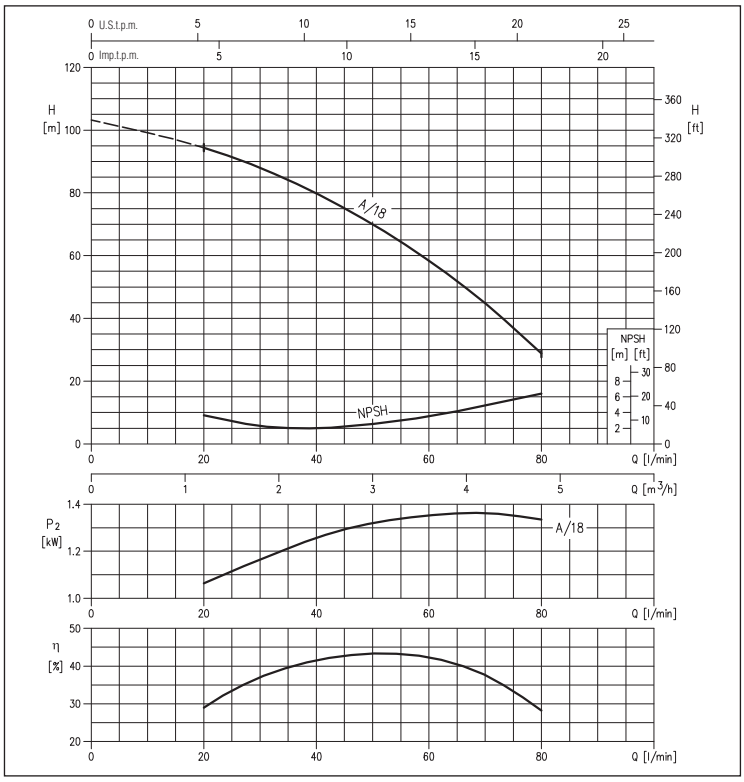

CVM

ÉLECTROPOMPES CENTRIFUGES MULTICELLULAIRES VERTICALES

en fonte

COURBES DE PRESTATION série CVM B (de 0,75 à 1,1 kW)

(selon ISO 9906 Annexe A)

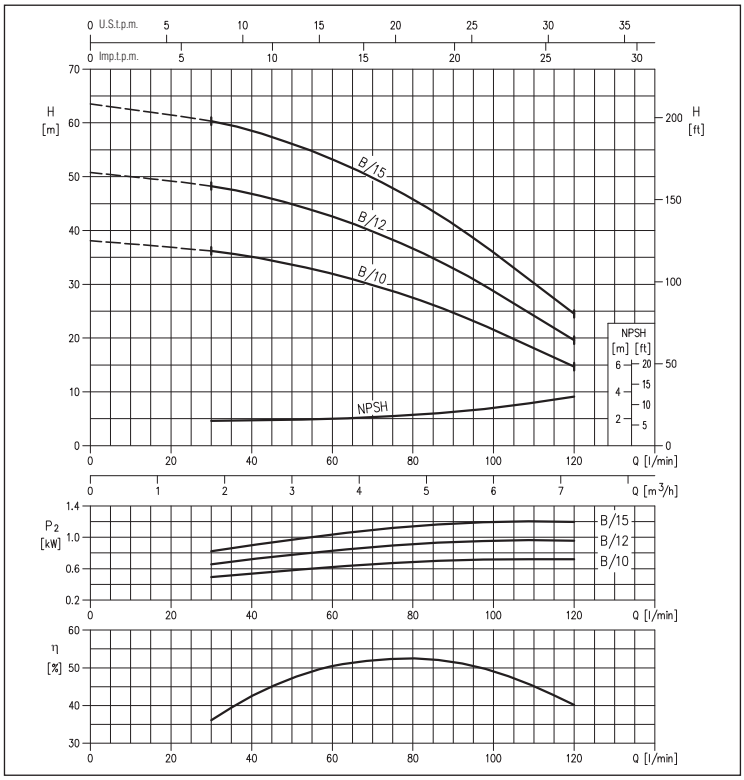

COURBES DE PRESTATION série CVM B (de 1,5 à 1,85 kW)

(selon ISO 9906 Annexe A)

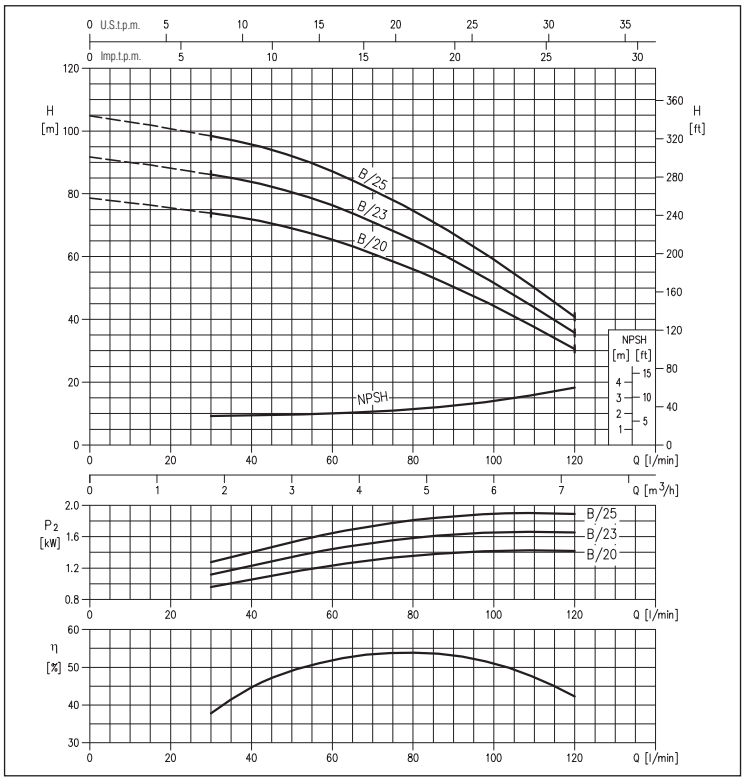

TABLEAU DE PERFORMANCES

Modèle Monophasé 230V	Modèle Triphasé 230/400V	P_2 [HP]	P_2 [kW]	Q=Débit l/min	20	30	40	50	60	80	100	120
				m³/h	1,2	1,8	2,4	3	3,6	4,8	6	7,2
				H=Hauteur d'élévation [m]								
CVM AM/4	CVM A/4	0,4	0,3		21,2	19,7	17,8	15,6	13,0	6,4	-	-
CVM AM/6	CVM A/6	0,6	0,44		31,8	29,5	26,7	23,3	19,4	9,6	-	-
CVM AM/8	CVM A/8	0,8	0,6		42,5	39,4	35,6	31,1	25,9	12,8	-	-
CVM AM/10	CVM A/10	1	0,75		57,5	54,0	49,5	43,5	36,6	19,5	-	-
CVM AM/12	CVM A/12	1,2	0,9		69,0	65,0	59,5	52,5	44,0	23,4	-	-
CVM AM/15	CVM A/15	1,5	1,1		80,5	75,5	69,5	61,0	51,0	27,3	-	-
CVM AM/18	CVM A/18	1,8	1,3		94,5	88,0	80,0	70,0	58,5	28,8	-	-
CVM BM/10	CVM B/10	1	0,75		-	36,2	35,1	33,7	32,0	27,5	21,6	14,7
CVM BM/12	CVM B/12	1,2	0,9		-	48,0	46,8	45,0	42,6	36,6	28,8	19,6
CVM BM/15	CVM B/15	1,5	1,1		-	60,5	58,5	56,2	53,3	45,8	36,0	24,5
CVM BM/20	CVM B/20	2	1,5		-	74,0	72,0	69,0	65,5	56,0	44,5	30,6
CVM BM/23	CVM B/23	2,3	1,7		-	86,0	84,0	80,5	76,5	65,5	51,5	35,7
-	CVM B/25	2,5	1,85		-	98,5	96,0	92,0	87,0	74,5	59,0	41,0

CVM

ÉLECTROPOMPES CENTRIFUGES MULTICELLULAIRES VERTICALES

en fonte

DIMENSIONS

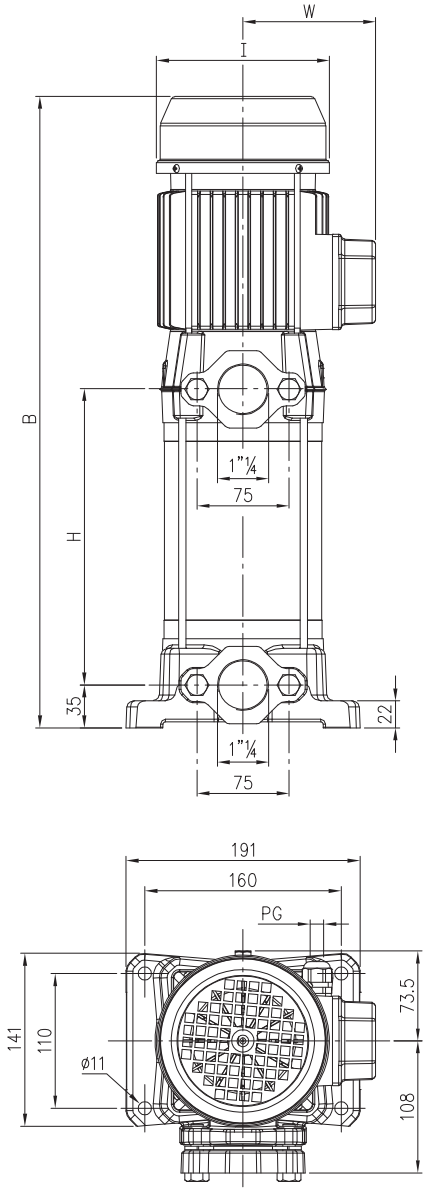

[1]= Seulement triphasé
[2]= Seulement monophasé

TABLEAU DE DIMENSIONS

Modèle										Poids [kg]	
Monophasé 230V	Triphasé 230/400V	Moteur Mec	B	H	I	W [2]	W [1]	PG [2]	PG [1]	[2]	[1]
CVM AM/4	CVM A/4	63	336	112	124	101	91,5	11	11	11,0	11,0
CVM AM/6	CVM A/6	63	362	138	124	101	91,5	11	11	11,7	11,6
CVM AM/8	CVM A/8	63	388	164	124	101	91,5	11	11	12,7	12,6
CVM AM/10	CVM A/10	71	452	190	141	110,5	101	11	11	16,5	16,6
CVM AM/12	CVM A/12	71	478	216	141	110,5	101	11	11	17,5	17,6
CVM AM/15	CVM A/15	71	516	242	141	110,5	101	11	11	18,5	18,6
CVM AM/18	CVM A/18	80	565	268	159	136	120,5	13,5	11	21,2	21,2
CVM BM/10	CVM B/10	71	400	138	141	110,5	101	11	11	15,9	15,9
CVM BM/12	CVM B/12	71	426	164	141	110,5	101	11	11	16,8	16,7
CVM BM/15	CVM B/15	71	464	190	141	110,5	101	11	11	18,0	17,9
CVM BM/20	CVM B/20	80	513	216	159	134,5	120,5	13,5	11	21,3	21,3
CVM BM/23	CVM B/23	80	552	242	159	134,5	120,5	13,5	11	22,6	22,4
-	CVM B/25	80	578	268	159	-	120,5	-	11	-	23,7

CVM

ÉLECTROPOMPES CENTRIFUGES MULTICELLULAIRES VERTICALES

en fonte

VUE EN SECTION

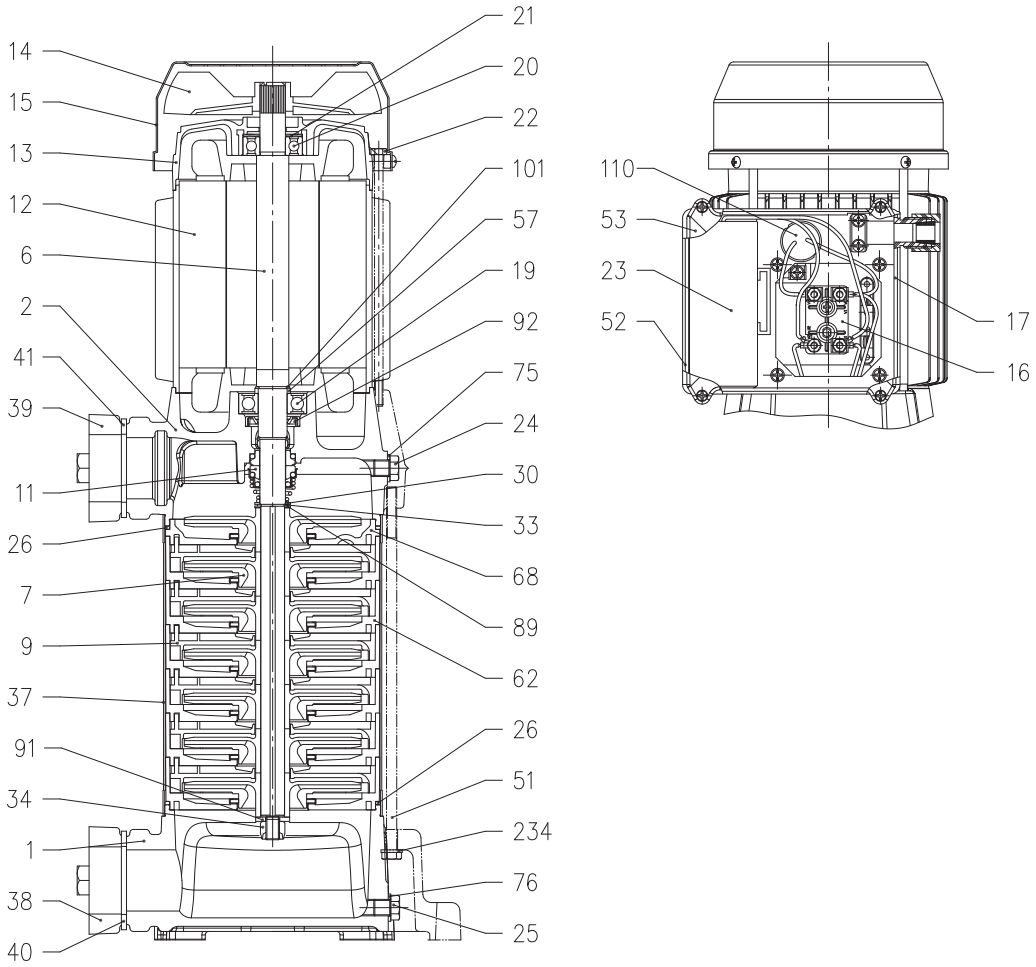

TABLEAU DES MATÉRIAUX

Réf.	Nom	Matériel	Réf.	Nom	Matériel
1	Corps de la pompe	Fonte EN-GJL-200-EN 1561	33	Bague seeger	EN 1.4021 (AISI 420) (Dim. 12)
2	Support corps pompe	Fonte EN-GJL-200-EN 1561			EN 1.4301 (AISI 304) (Dim. 14)
6	Arbre	EN 1.4005 (AISI 416)	34	Écrou roue	EN 1.4301 (AISI 304)
7	Roue à ailettes	PPE+PS renforcé par fibres de verre	37	Chemise	EN 1.4301 (AISI 304)
9	Diffuseur	PPE+PS renforcé par fibres de verre	38	Contre-bride	Fonte EN-GJL-200-EN 1561
11	Garniture mécanique	Carbone/ Céramique/ NBR	39	Contre-bride	Fonte EN-GJL-200-EN 1561
12	Caisse moteur	-	40	Joint contre-bride	NBR
13	Couvercle moteur	Aluminium	41	Joint contre-bride	NBR
14	Ventilateur	PA	51	Tirant pompe	Fe P04 Galvanisé
15	Protège ventilateur	Fe P04 Galvanisé	52	Boîtier support condensateur [2]	PP
16	Barrette de raccordement	-	53	Couvercle boîtier support condensateur [2]	PP
17	Couvre bornier [1]	Aluminium	57	Distanziale [3]	Acciaio C40
19	Roulement (côté pompe)	-	62	Boîtier cellule	PPE+PS renforcé par fibres de verre/PTFE
20	Roulement (côté moteur)	-	68	Cellule	PPE+PS renforcé par fibres de verre/PTFE
21	Anneau de compensation	Acier C70	75	Rondelle	Aluminium
22	Tirant motore	Fe 42 Galvanisé	76	Rondelle	Aluminium
23	Condensateur [2]	-	89	Rondelle	EN 1.4301 (AISI 304)
24	Bouchon remplissage	OT 58 UNI 5705	91	Rondelle	EN 1.4301 (AISI 304)
25	Bouchon vidange	OT 58 UNI 5705	92	Bague garniture	NBR
26	Bague OR	NBR	101	Bague seeger	EN 1.4301 (AISI 304)
30	Rondelle	EN 1.4301 (AISI 304)	110	Protection moteur [4]	-
			234	Rondelle	Acier galvanisé

[1]= Seulement pour triphasé [2]= Seulement pour monophasé [3]= Seulement pour grandeur moteur 80
[4]= Seulement pour grandeur moteur 71 et 80 monophasé

CVM

ÉLECTROPOMPES CENTRIFUGES MULTICELLULAIRES VERTICALES

en fonte

GARNITURE MÉCANIQUE pour CVM jusqu'à 0.6 kW

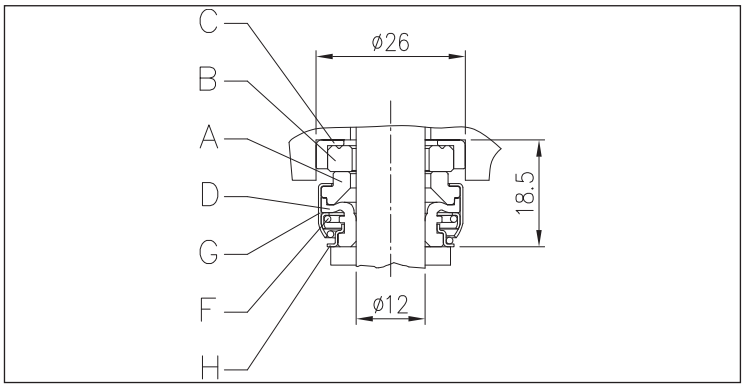

TABLEAU DES MATÉRIAUX

Réf.	Nom	Matériel
A	Partie tournante	Carbone
B	Partie fixe	Céramique
C	Joint	NBR
D	Soufflet	NBR
F	Ressort	AISI 304
G	Structure/châssis	AISI 304
H	Bague d'arrêt	AISI 304

GARNITURE MÉCANIQUE pour CVM à partir de 0.75 kW et au-delà

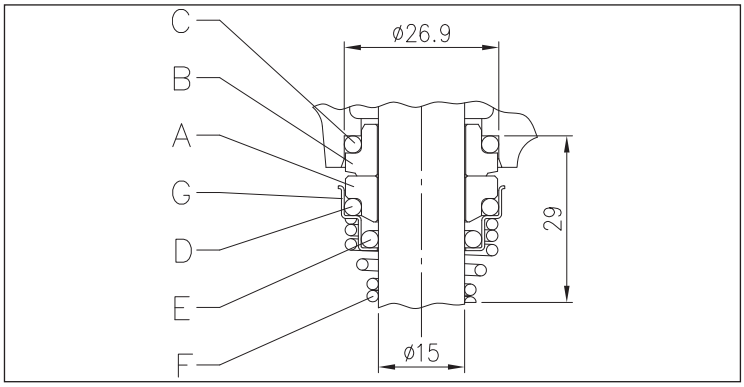

TABLEAU DES MATÉRIAUX

Réf.	Nom	Matériel
A	Partie tournante	Céramique
B	Partie fixe	Carbone
C	Bague OR	NBR
D	Bague OR	NBR
E	Bague OR	NBR
F	Ressort	AISI 316
G	Structure/châssis	AISI 304

TABLEAU DONNÉES ÉLECTRIQUES

Modèle		P_2		Condensateur Monophasé		P_1		Courant Absorbé [A]		
Monophasé 230V	Triphasé 230/400V	[HP]	[kW]	µF	V_c	Monophasé [kW]	Triphasé [kW]	Monophasé 230V	Triphasé 230V	Triphasé 400V
CVM AM/4	CVM A/4	0,4	0,3	10	450	0,54	0,49	2,6	1,9	1,1
CVM AM/6	CVM A/6	0,6	0,44	12,5	450	0,69	0,69	3,2	2,3	1,3
CVM AM/8	CVM A/8	0,8	0,6	14	450	0,89	0,83	4,0	2,8	1,6
CVM AM/10	CVM A/10	1	0,75	20	450	1,27	1,15	6,0	4,0	2,3
CVM AM/12	CVM A/12	1,2	0,9	31,5	450	1,45	1,37	6,5	4,8	2,8
CVM AM/15	CVM A/15	1,5	1,1	31,5	450	1,60	1,58	7,2	5,7	3,3
CVM AM/18	CVM A/18	1,8	1,3	31,5	450	1,76	1,68	7,8	5,4	3,1
CVM BM/10	CVM B/10	1	0,75	20	450	1,14	1,06	5,6	4,1	2,4
CVM BM/12	CVM B/12	1,2	0,9	31,5	450	1,38	1,32	6,2	4,7	2,7
CVM BM/15	CVM B/15	1,5	1,1	31,5	450	1,63	1,63	7,4	5,5	3,2
CVM BM/20	CVM B/20	2	1,5	35	450	1,91	1,80	8,3	5,7	3,3
CVM BM/23	CVM B/23	2,3	1,7	40	450	2,14	2,07	9,6	7,4	4,3
-	CVM B/25	2,5	1,85	-	-	-	2,33	-	7,4	4,3