www.EconomO.fr - Tel.: 02.52.46.00.09 - info@economo.fr - Fax : 09.56.80.08.74

EBARA

Japanese Technology since 1912

Serie EVM - Pompes multicellulaires verticales

Data Book 50Hz

EVMS 1-3-5-10-15-20
EVM 32-45-64

www.EconomO.fr - Tel.: 01.84.16.97.95 - info@economo.fr - Fax : 09.56.80.08.74

www.EconomO.fr - Tel.: 02.52.46.00.09 - info@economo.fr - Fax : 09.56.80.08.74

POMPES MULTICELLULAIRES VERTICALES

		Page
1. CARACTÉRISTIQUES ①		
1.1	APPLICATIONS TYPES	101
1.2	PLAGE DE PERFORMANCES	102
2. EVMS 1-3-5-10-15-20		200
2.1	CARACTÉRISTIQUES DU PRODUIT	201
2.2	CARACTÉRISTIQUES TECHNIQUES DU PRODUIT	202
2.3	GARNITURE MÉCANIQUE	203
2.4	NOMENCLATURE et PLAQUE D'IDENTIFICATION	204
2.5	PLAGE DE PERFORMANCES	205
2.6	COURBES DE PERFORMANCES	206
2.7	TABLEAU DE SÉLECTION	207
2.8	EVMS(L)1	209
	EVMSG1	215
2.9	EVMS(L)3	221
	EVMSG3	227
2.10	EVMS(L)5	233
	EVMSG5	239
2.11	EVMS(L)10	245
	EVMSG10	251
2.12	EVMS(L)15	257
	EVMSG15	263
2.13	EVMS(L)20	269
	EVMSG20	275
2.14	EMBALLAGE	281
3. EVM 32-45-64		300
3.1	CARACTÉRISTIQUES DU PRODUIT	301
3.2	CARACTÉRISTIQUES TECHNIQUES DU PRODUIT	302
3.3	GARNITURE MÉCANIQUE	303
3.4	NOMENCLATURE et PLAQUE D'IDENTIFICATION	304
3.5	PLAGE DE PERFORMANCES	305
3.6	COURBES DE PERFORMANCES	306
3.7	TABLEAU DE SÉLECTION	307
3.8	EVM(L)32	308
	EVMG32	323
3.9	EVM(L)45	338
	EVMG45	351
3.10	EVM(L)64	364
	EVMG64	379
3.11	EMBALLAGE	394
4. CARACTÉRISTIQUES DU MOTEUR		400
4.1	NIVEAU DE BRUIT	401
4.2	CARACTÉRISTIQUES TECHNIQUES DU MOTEUR	402
	EVMS 1-3-5-10-15-20	402
	EVM 32-45-64	403

① cliquez sur INDEX pour accéder SECTION CORRESPONDANTE
② cliquez pour revenir à INDEX

EBARA Pumps Europe S.p.A. se réserve le droit d'apporter des modifications sans préavis.

www.EconomO.fr - Tel.: 01.84.16.97.95 - info@economo.fr - Fax : 09.56.80.08.74

www.EconomO.fr - Tel.: 02.52.46.00.09 - info@economo.fr - Fax : 09.56.80.08.74

POMPES MULTICELLULAIRES VERTICALES

APPLICATIONS TYPES

INDUSTRIE	BÂTIMENT	ALIMENTATION EN EAU
• **Traitement de l'eau** osmose inverse ultrafiltration purification de l'eau microfiltration systèmes adoucissants, ionisants et déminéralisants piscines séparateurs • **Alimentation de chaudière** production de vapeur récupération de condensat • **Lavage et nettoyage** lavage automobile lavage de pièces industrielles laveries transfert de liquides acides ou basiques transfert de liquides chimiques • **Refroidissement** circulation des agents réfrigérants pour le refroidissement systèmes de contrôle thermique refroidissement industriel refroidissement des lasers • **Machines-outils** alimentation en lubrifiants de refroidissement pour les machines-outils • **Surpression** surpression à usage industriel • **Denrées alimentaires et boissons** lavage alimentaire lavage de bouteilles • **Industrie pharmaceutique** • **Applications dans la marine** Eau douce, lavage des ponts, brouillard et lutte anti-incendie sur les navires	• **Surpression** surpression pour les bâtiments collectifs surpression pour les immeubles de grande hauteur bâtiments / hôtels • **Sprinkleurs** • **Systèmes anti-incendie** pompe jockey • **Chauffage urbain** • **Échangeurs thermiques / aéroconvecteurs** • **Climatisation** • **Chauffage**	• **Traitement de l'eau** filtration dans les installations de traitement de l'eau transfert dans les installations de traitement de l'eau • **Surpression** transfert depuis les installations de traitement de l'eau (réseau) • **Irrigation** irrigation des terrains de golf / terrains de sport • **Agriculture** irrigation par aspersion irrigation goutte-à-goutte

EBARA Pumps Europe S.p.A. se réserve le droit d'apporter des modifications sans préavis.

www.EconomO.fr - Tel.: 01.84.16.97.95 - info@economo.fr - Fax : 09.56.80.08.74

POMPES MULTICELLULAIRES VERTICALES

PLAGE DE PERFORMANCES
EVMS(.)1-3-5-10-15-20
EVM(.)32-45-64

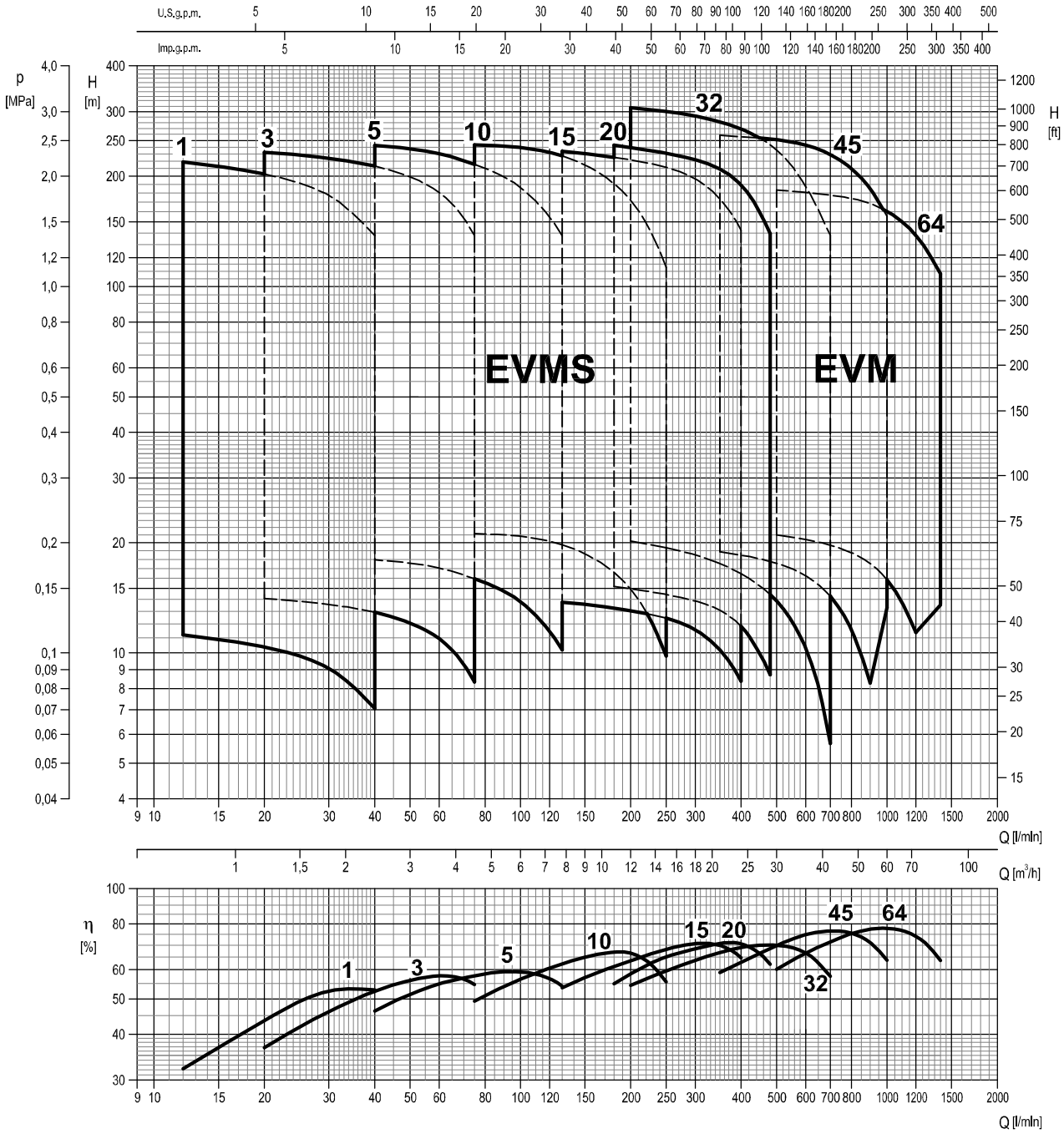

www.EconomO.fr - Tel.: 02.52.46.00.09 - info@economo.fr - Fax : 09.56.80.08.74

EVMS

EBARA

EBARA Pumps Europe

EBARA Pumps Europe S.p.A. se réserve le droit d'apporter des modifications sans préavis.

www.EconomO.fr - Tel.: 01.84.16.97.95 - info@economo.fr - Fax : 09.56.80.08.74

www.EconomO.fr - Tel.: 02.52.46.00.09 - info@economo.fr - Fax : 09.56.80.08.74

CARACTÉRISTIQUES DU PRODUIT

[Généralités]

1. **Type de pompe**
   Les pompes de la gamme **EVMS** sont des pompes centrifuges, multicellulaires verticales en ligne, non auto-amorçantes.

2. **Modèles**
   6 tailles de pompes EVMS, conçues pour des débits nominaux de **1, 3, 5, 10, 15 et 20 m³/h**, permettant de satisfaire la majorité des besoins du marché.

3. **Pression de service maximale**
   Les pompes EVMS peuvent être utilisées **à 16 bars ou 25 bars au plus selon les modèles.**

4. **Plage de température d'utilisation**
   Les pompes EVMS peuvent être utilisées entre **- 30 et + 140 °C**.

5. **Options de matériaux**
   Les pompes existent en version **AISI 304, AISI 316L et Fonte**.

6. **Moteur**
   Les pompes EVMS sont équipées de **moteurs standards** du commerce.
   Les pompes EVMS sont équipées de moteurs IE3 pour des puissances supérieures à 0,75 Kw.
   Sonde PTC intégrée à partir du moteur de 1,5 kW.
   Joint et vis imperdables en standard sur les boites à bornes des moteurs de 0,75 à 11 kW.

7. **Certifications**

	Agrément eau potable				Atmosphères explosives
	DM174/2004	ACS	KTW*	WRAS	ATEX 2014/34/UE
Garniture mécanique	SiC/Carbone_EPDM	SiC/Carbone_EPDM	SiC avec graphite/ SiC_EPDM	SiC/Carbone_EPDM	toutes les variantes p. 203
EVMSG	●	-	-	-	●
EVMS	●	●	●	●	●
EVMSL	●	●	●	●	●

Notes: *KTW est certifié pour composants

● Disponible

8. **Conforme aux dispositions des directives européennes**

[Caractéristiques principales du produit]

1. **Solutions hydrauliques innovantes**
   - **Des moteurs standards du commerce** peuvent être installés sur tous les modèles sans modification grâce à la faible poussée axiale de la pompe.
   - La roue à faible poussée axiale garantit la **longévité des paliers du moteur**.
   - **Pompe haute efficacité**: MEI > 0,7 pour tous les modèles.

2. **Économie d'énergie**
   - **Moteur IE3 haute efficacité** à partir de 0,75 kW conforme aux directives EuP 2005/32/EC et ErP 2009/125/EC.
   - **Le VFD (variateur de fréquence)** et **le capteur** peuvent être montés directement sur les pompes EVMS pour **maintenir un fonctionnement constant,** comme la pression du réseau, en fonction des conditions d'utilisation.

3. **Options de raccordement de la tuyauterie**
   - Il existe divers raccordements hydrauliques en fonction des besoins : **Bride ovale / Bride ronde / Bride libre / Victaulic® / Clamp.**
   - Les dimensions des raccords peuvent être adaptées à ceux de la grande majorité des pompes présentes sur le marché.

4. **Garnitures mécaniques**
   - Des inclusions de carbure de silicium avec du graphite peuvent être utilisées comme **lubrifiant sec pour réduire les frottements**.
   - Conforme à la norme EN12756 (anciennement DIN 24960).

5. **Maintenance facile**
   - **La garniture mécanique à cartouche** permet **le remplacement immédiat** de la garniture mécanique sans besoin de démonter l'adaptateur moteur.
   - **L'accouplement avec entretoise** facilite la maintenance, supprimant la nécessité de déposer les moteurs lourds de plus de 5,5 kW.

6. **Prises intelligentes**
   Orifices de purge d'air / Orifice de remplissage de l'eau et capteur / Prise pour capteur (pression, …) / Prises de pression d'aspiration et de refoulement / vidange.

EBARA Pumps Europe

EBARA Pumps Europe S.p.A. se réserve le droit d'apporter des modifications sans préavis.

www.EconomO.fr - Tel.: 01.84.16.97.95 - info@economo.fr - Fax : 09.56.80.08.74

www.EconomO.fr - Tel.: 02.52.46.00.09 - info@economo.fr - Fax : 09.56.80.08.74

EVMS POMPES MULTICELLULAIRES VERTICALES

CARACTÉRISTIQUES TECHNIQUES DU PRODUIT
EVMS(.)1-3-5-10-15-20

POMPE

Version			EVMSG						EVMS						EVMSL					
Plage d'utilisation	Débit nominal (m³/h)		1	3	5	10	15	20	1	3	5	10	15	20	1	3	5	10	15	20
	Pression de service maximale		1,6 / 2,5 MPa (16 bar/25 bar)																	
	Plage de température du liquide		entre -30º et 140ºC																	
Matériau des principaux composants	Roue		EN 1.4301 (AISI 304)												EN 1.4404 (AISI 316L)					
	Chemise intermédiaire		EN 1.4301 (AISI 304)												EN 1.4404 (AISI 316L)					
	Bague d'étanchéité		EN 1.4301 (AISI 304) + PPS												EN 1.4404 (AISI 316L) + PPS					
	Chemise inférieure		Fonte						EN 1.4301 (AISI 304)						EN 1.4404 (AISI 316L)					
	Carter chemise		EN 1.4301 (AISI 304)												EN 1.4404 (AISI 316L)					
	Arbre	EN 1.4301 (AISI 304)	EVMSG / EVMS 1-3-10 . EVMSG / EVMS 5-15-20 (dépend des modèles)																	
		EN 1.4404 (AISI 316L)	EVMSL 1-3-10 . EVMSL 5-15-20 (dépend des modèles)																	
		EN 1.4462 (AISI 329A)	EVMSG / EVMS / EVMSL 5-15-20 (dépend des modèles)																	
	Palier de chemise d'arbre		Carbure de tungstène																	
	Garniture mécanique		Voir les options pour les garnitures mécaniques																	
	Joint torique	EPDM	●	●	●	●	●	●	●	●	●	●	●	●	●	●	●	●	●	●
		FPM	●	●	●	●	●	●	●	●	●	●	●	●	●	●	●	●	●	●
	Chemise externe		EN 1.4301 (AISI 304)												EN 1.4404 (AISI 316L)					
	Adaptateur moteur		Fonte																	
	Tirant		Acier galvanisé classe 6.8 ISO 898/1																	
	Accouplement	Jusqu'à 4 kw	Aluminium moulé																	
		à partir de 5,5 kW	Fonte																	
	Base		Fonte						Aluminium moulé											
Raccordements hydrauliques	Bride ovale	jusqu'à 16 bars	●	●	●	●	●	●	●	●	●	●	●	●	●	●	●	●	●	●
	Bride ronde (DIN)	jusqu'à 16 bars	●	●	●	●	●	●	●	●	●	●	●	●	●	●	●	●	●	●
		entre 16 bars et 25 bars	●	●	●	●	●	●	●	●	●	●	●	●	●	●	●	●	●	●
	Bride ronde libre (DIN)	jusqu'à 16 bars							●	●	●	●	●	●	●	●	●	●	●	●
		entre 16 bars et 25 bars							●	●	●	●	●	●	●	●	●	●	●	●
	Victaulic®	jusqu'à 16/25 bars							●	●	●	●	●	●	●	●	●	●	●	●
	Clamp	jusqu'à 16/25 bars							●	●	●	●	●	●	●	●	●	●	●	●

Legenda: ● Disponible

MOTEUR

Source d'alimentation	Fréquence	50 Hz	
	Phase	Monophasé	Triphasé
	Vitesse de rotation	≈ 2900 min^{-1}	
	Puissance nominale	0,37 ÷ 2,2 kW 0,5 ÷ 3,0 HP	0,37 ÷ 18,5 kW 0,5 ÷ 25 HP
	Tension	230 ± 10% V	230/400 ± 10% V (jusqu'à 4,0 kW) 400/690 ± 10% V (au-dessus de 5,5 kW)
Type	Type	Electric - TEFC	
	Niveau d'efficacité	entre 0,37 et 2,2 kW	- : entre 0,37 et 0,55 kW IE3 : au-dessus de 0,75 kW
	Nbre de pôles	2	
	Degré de protection	IP 55	
	Classe d'isolation	F (classe B en cas de haute température)	
Autres	Protection thermique	PTC disponible au-dessus de 1,5 kW inclus	
	Matériau de la chemise	Aluminium	
	Support à bride (moteur IEC)	IM B14 (jusqu'à 4,0 kW) IM B5 (au-dessus de 5,5 kW)	
	Fixation de la boite à bornes	Joint et vis imperdables des moteurs de 0,75 à 11 kW.	

EBARA Pumps Europe S.p.A. se réserve le droit d'apporter des modifications sans préavis.

www.EconomO.fr - Tel.: 01.84.16.97.95 - info@economo.fr - Fax : 09.56.80.08.74

www.EconomO.fr - Tel.: 02.52.46.00.09 - info@economo.fr - Fax : 09.56.80.08.74

GARNITURE MÉCANIQUE
EVMS(.)1-3-5-10-15-20

1. Garniture Mécanique

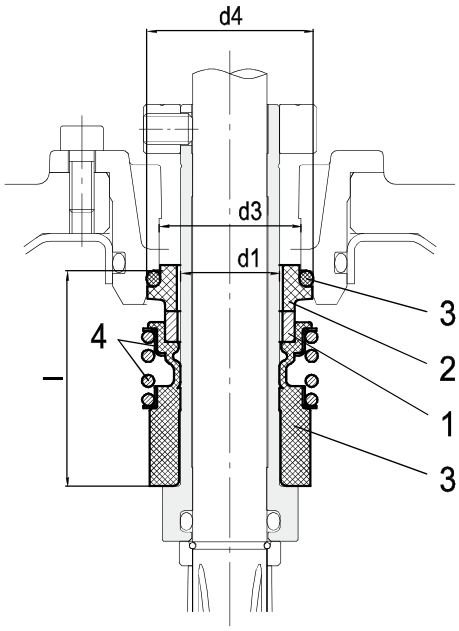

jusqu'à 16 bars
Garniture à cartouche non équilibrée

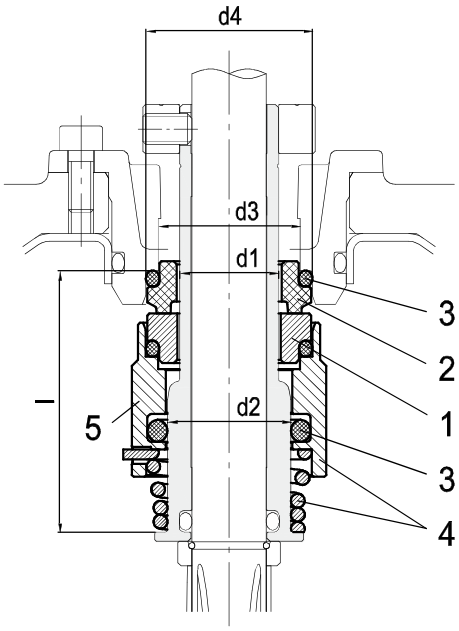

entre 16 bars et 25 bars
Garniture à cartouche équilibrée

2. Type de Garniture Mécanique et Dimensions [mm]

Modèle de pompe / Pression de service maximale	Température d'utilisation maxi	Type de garniture mécanique – Cartouche: Non équibrée	Cartouche: Équilibrée	Matériau du grain mobile 1: Grain tournant	Code	2: Grain fixe	Code	3: Élastomères	Code	4: Ressort de compression	5: Collier	Code	Nomen-clature
Jusqu'à 16 bars	entre - 30°C et + 120°C	●		SiC	(Q1)	Carbone	(B)	EPDM	(E)	AISI 316		(G)	Q1BEG
	entre - 30°C et + 80°C	●		SiC	(Q1)	Carbone	(B)	FPM	(V)	AISI 316		(G)	Q1BVG
	entre - 30°C et + 140°C		●	SiC avec graphite	(Qg)	SiC	(Q1)	EPDM	(E)	AISI 316		(G)	HQgQ1EG
	entre - 30°C et + 80°C		●	SiC avec graphite	(Qg)	SiC	(Q1)	FPM	(V)	AISI 316		(G)	HQgQ1VG
	entre - 30°C et + 140°C		●	SiC	(Q1)	Carbone	(B)	EPDM	(E)	AISI 316		(G)	HQ1BEG
entre 16 et 25 bars	entre - 30°C et + 140°C		●	SiC	(Q1)	Carbone	(B)	EPDM	(E)	AISI 316		(G)	HQ1BEG
	entre - 30°C et + 80°C		●	SiC	(Q1)	Carbone	(B)	FPM	(V)	AISI 316		(G)	HQ1BVG
	entre - 30°C et + 140°C		●	SiC avec graphite	(Qg)	SiC	(Q1)	EPDM	(E)	AISI 316		(G)	HQgQ1EG
	entre - 30°C et + 80°C		●	SiC avec graphite	(Qg)	SiC	(Q1)	FPM	(V)	AISI 316		(G)	HQgQ1VG

Legenda: ● Disponible

Modèle de pompe	Type de garniture mécanique		Pression de service maximale	d1 [[mm]]	d2 [[mm]]	d3 [[mm]]	d4 [[mm]]	l [[mm]]
EVMS 1/3/5	Cartouche	Non équibrée	16 bar	16	-	23	27	35
		Équilibrée	25 bar		20			42,5
EVMS 10/15/20	Cartouche	Non équibrée	16 bar	20	-	29	35	37,5
		Équilibrée	25 bar		24			45

EBARA Pumps Europe S.p.A. se réserve le droit d'apporter des modifications sans préavis.

www.EconomO.fr - Tel.: 01.84.16.97.95 - info@economo.fr - Fax : 09.56.80.08.74

www.EconomO.fr - Tel.: 02.52.46.00.09 - info@economo.fr - Fax : 09.56.80.08.74

EVMS POMPES MULTICELLULAIRES VERTICALES

NOMENCLATURE
EVMS(.)1-3-5-10-15-20

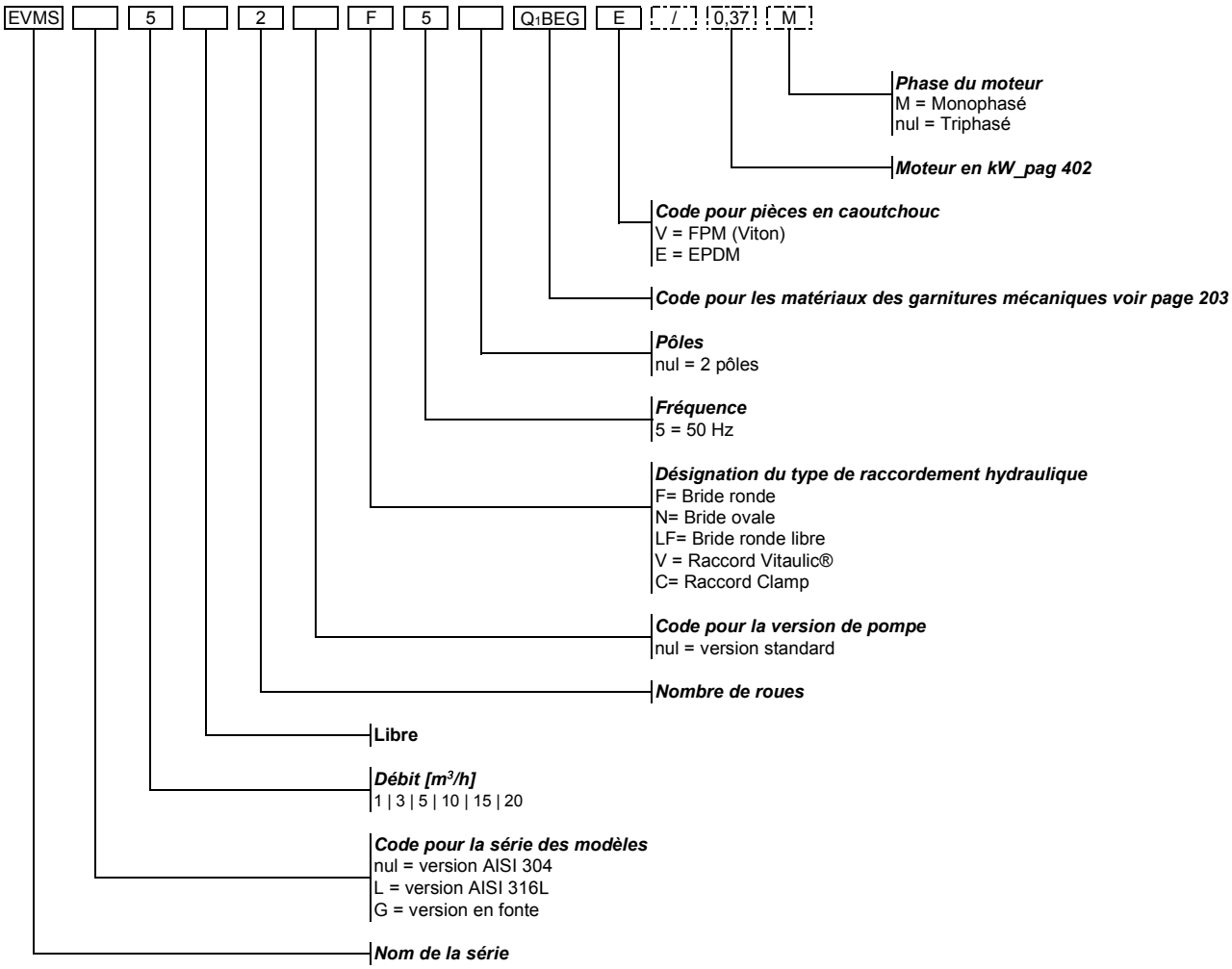

Exemple de **pompe sans moteur**:
EVMS5 2F5Q1BEGE

Exemple de **pompe avec moteur**:
EVMS5 2F5Q1BEGE/0,37M

PLAQUE D'IDENTIFICATION

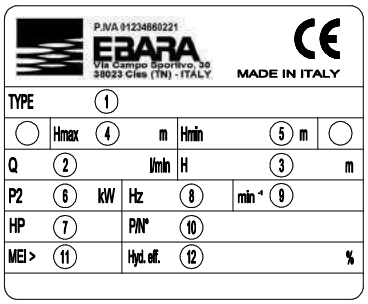

1)	"TYPE"	Modèle de pompe
2)	"Q"	Indique les limites supérieures et inférieures de débit
3)	"H"	Indique les limites de hauteur correspondant au débit minimum et au débit maximum
4)	"Hmax"	Hauteur maximale
5)	"Hmin"	Hauteur minimale
6)	"P2"	Puissance nominale du moteur (puissance à l'arbre)
7)	"HP"	Puissance nominale du moteur exprimée en HP (chevaux)
8)	"Hz"	Fréquence
9)	"min-1"	Vitesse de rotation
10)	"P/N°"	Numéro de nomenclature de la pompe
11)	"MEI"	Indice de la qualité de la pompe correspondant à son efficacité
12)	"Hyd. Eff. "	Efficacité hydraulique de la pompe

EBARA
EBARA Pumps Europe
EBARA Pumps Europe S.p.A. se réserve le droit d'apporter des modifications sans préavis.
www.EconomO.fr - Tel.: 01.84.16.97.95 - info@economo.fr - Fax : 09.56.80.08.74

POMPES MULTICELLULAIRES VERTICALES **EVMS**

PLAGE DE PERFORMANCES
EVMS(.)1-3-5-10-15-20

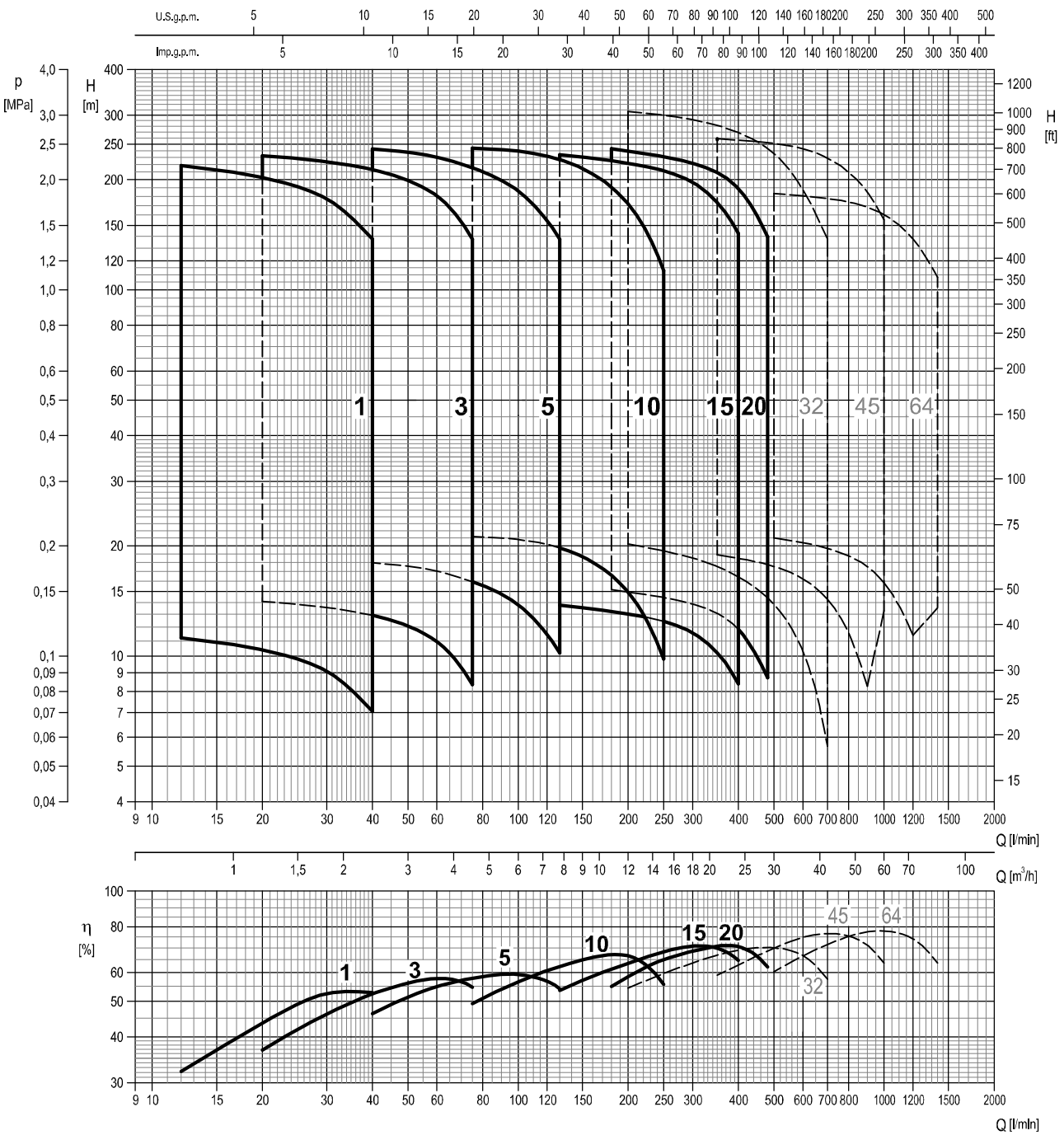

EBARA Pumps Europe S.p.A. se réserve le droit d'apporter des modifications sans préavis.

www.EconomO.fr - Tel.: 02.52.46.00.09 - info@economo.fr - Fax : 09.56.80.08.74

COURBES CARACTERISTIQUES

Les caractéristiques suivantes qualifient les courbes présentées aux pages suivantes.

Les tolérances sont conformes à ISO 9906:2012 - Diplôme 3B.
Les courbes représentent la vitesse réelle des moteurs asynchrones à 50 Hz, 2 pôles.
Les mesures sont réalisées avec de l'eau propre à une température de 20°C, avec une viscosité cinématique de v= 1 mm2/s (1 cSt).
La courbe NPSH est une courbe moyenne obtenue dans les mêmes conditions que les courbes de performance.
Lors de la sélection de la pompe, prévoir une marge de sécurité d'au moins 0,5 m.
Les lignes continues indiquent la plage de travail recommandée, Les pointillés sont fournis à titre indicatif.
Afin d'éviter le risque de surchauffe, les pompes ne doivent pas être utilisées à un débit inférieur à 10 % du point correspondant à la meilleure efficacité.

Explication des symboles:

Q	-	débit
H	-	hauteur totale
P_2	-	puissance absorbée par la pompe (puissance sur l'arbre)
η	-	efficacité de la pompe
NPSH	-	hauteur d'aspiration positive nette requise par la pompe
MEI	-	indice d'efficacité minimale

L'indice d'efficacité minimale (MEI) mesure la qualité d'une pompe par rapport à son efficacité moyenne. L'indice d'efficacité minimale est basé sur le rendement hydraulique et sur la hauteur manométrique au point de meilleur rendement.

L'efficacité d'une pompe dotée d'une roue (turbine) rognée est généralement inférieure à celle d'une pompe dotée d'une roue complète. Le rognage de la turbine permettra d'adapter la pompe à un point de fonctionnement donné, ce qui permettra de limiter la consommation d'énergie. L'indice d'efficacité minimale (MEI) se base sur une turbine complète.

L'utilisation de ces pompes à eau avec UN D2BIT variable peut s'avérer plus efficace et plus économique en contrôlant la vitesse de rotation du moteur afin d'adapter le débit à la demande du réseau.

Information sur l'efficacité de référence disponible à cette l'adresse: www.europump.org (section "Ecodesign")

Informations sur le graphique de l'efficacité de référence pour MEI = 0,7 disponibles à cette adresse: www.europump.org/efficiencycharts (voir "Multistage Vertical 2900 rpm")

Indice d'efficacité minimale (MEI)

Type de pompe	MEI
EVMS(.)1	> 0,70
EVMS(.)3	> 0,70
EVMS(.)5	> 0,70
EVMS(.)10	> 0,70
EVMS(.)15	> 0,70
EVMS(.)20	> 0,70

EBARA Pumps Europe S.p.A. se réserve le droit d'apporter des modifications sans préavis.

www.EconomO.fr - Tel.: 01.84.16.97.95 - info@economo.fr - Fax : 09.56.80.08.74

www.EconomO.fr - Tel.: 02.52.46.00.09 - info@economo.fr - Fax : 09.56.80.08.74

TABLEAU DE SÉLECTION
EVMS(.)1-3-5

	Type de pompe		Moteur			Pression de service maximale [MPa]	Q=Débit								
							l/min	0	12	20	30	40	60	75	100	130
	Monophasé	Triphasé	kW	HP	Taille		m³/h	0	0,72	1,2	1,8	2,4	3,6	4,5	6,0	7,8
							H= Hauteur manométrique totale en mètres									
1	EVMS(.)1 2/0,37M	EVMS(.)1 2/0,37	0,37	0,5	71	1,6	11,9	11,2	10,4	9,1	7,1	-	-	-	-
	EVMS(.)1 3/0,37M	EVMS(.)1 3/0,37	0,37	0,5	71		17,9	16,8	15,6	13,6	10,6	-	-	-	-
	EVMS(.)1 4/0,37M	EVMS(.)1 4/0,37	0,37	0,5	71		23,8	22,4	20,8	18,2	14,2	-	-	-	-
	EVMS(.)1 5/0,37M	EVMS(.)1 5/0,37	0,37	0,5	71		30	28	26	22,7	17,7	-	-	-	-
	EVMS(.)1 6/0,37M	EVMS(.)1 6/0,37	0,37	0,5	71		35,8	33,6	31,2	27,3	21,2	-	-	-	-
	EVMS(.)1 7/0,37M	EVMS(.)1 7/0,37	0,37	0,5	71		41,5	39,2	36,4	31,8	24,8	-	-	-	-
	EVMS(.)1 8/0,37M	EVMS(.)1 8/0,37	0,37	0,5	71		47,5	44,5	41,5	36,4	28,3	-	-	-	-
	EVMS(.)1 9/0,55M	EVMS(.)1 9/0,55	0,55	0,75	71		53,5	50,5	47	41	31,8	-	-	-	-
	EVMS(.)1 10/0,55M	EVMS(.)1 10/0,55	0,55	0,75	71		59,6	56	52	45,5	35,4	-	-	-	-
	EVMS(.)1 11/0,55M	EVMS(.)1 11/0,55	0,55	0,75	71		65,5	61,5	57	50	38,9	-	-	-	-
	EVMS(.)1 12/0,55M	EVMS(.)1 12/0,55	0,55	0,75	71		71,5	67	62,5	54,5	42,5	-	-	-	-
	EVMS(.)1 13/0,55M	EVMS(.)1 13/0,55	0,55	0,75	71		77,5	73	67,5	59	46	-	-	-	-
	EVMS(.)1 14/0,75M	EVMS(.)1 14/0,75	0,75	1	80		83,5	78,5	73	63,5	49,5	-	-	-	-
	EVMS(.)1 16/0,75M	EVMS(.)1 16/0,75	0,75	1	80		95,5	89,5	83	72,5	56,5	-	-	-	-
	EVMS(.)1 18/1,1M	EVMS(.)1 18/1,1	1,1	1,5	80		107	101	93,5	82	63,5	-	-	-	-
	EVMS(.)1 20/1,1M	EVMS(.)1 20/1,1	1,1	1,5	80		119	112	104	91	71	-	-	-	-
	EVMS(.)1 22/1,1M	EVMS(.)1 22/1,1	1,1	1,5	80		131	123	114	100	78	-	-	-	-
	EVMS(.)1 24/1,1M	EVMS(.)1 24/1,1	1,1	1,5	80		143	135	125	109	85	-	-	-	-
	EVMS(.)1 26/1,1M	EVMS(.)1 26/1,1	1,1	1,5	80		155	146	135	118	92	-	-	-	-
	EVMS(.)1 27/1,5M	EVMS(.)1 27/1,5	1,5	2	90	2,5	161	151	140	123	95,5	-	-	-	-
	EVMS(.)1 29/1,5M	EVMS(.)1 29/1,5	1,5	2	90		173	163	151	132	103	-	-	-	-
	EVMS(.)1 32/1,5M	EVMS(.)1 32/1,5	1,5	2	90		191	179	166	145	113	-	-	-	-
	EVMS(.)1 34/1,5M	EVMS(.)1 34/1,5	1,5	2	90		203	191	177	155	120	-	-	-	-
	EVMS(.)1 37/2,2M	EVMS(.)1 37/2,2	2,2	3	90		221	207	192	168	131	-	-	-	-
	EVMS(.)1 39/2,2M	EVMS(.)1 39/2,2	2,2	3	90		232	219	203	177	138	-	-	-	-
3	EVMS(.)3 2/0,37M	EVMS(.)3 2/0,37	0,37	0,5	71	1,6	14,7	-	14,1	13,6	12,9	10,9	8,3	-	-
	EVMS(.)3 3/0,37M	EVMS(.)3 3/0,37	0,37	0,5	71		22,1	-	21,1	20,4	19,4	16,4	12,5	-	-
	EVMS(.)3 4/0,37M	EVMS(.)3 4/0,37	0,37	0,5	71		29,5	-	28,2	27,1	25,8	21,9	16,7	-	-
	EVMS(.)3 5/0,55M	EVMS(.)3 5/0,55	0,55	0,75	71		36,9	-	35,2	33,9	32,3	27,4	20,9	-	-
	EVMS(.)3 6/0,55M	EVMS(.)3 6/0,55	0,55	0,75	71		44,2	-	42,5	40,5	38,8	32,8	25	-	-
	EVMS(.)3 7/0,75M	EVMS(.)3 7/0,75	0,75	1	80		51,5	-	49,5	47,5	45	38,3	29,2	-	-
	EVMS(.)3 8/0,75M	EVMS(.)3 8/0,75	0,75	1	80		59	-	56,5	54,5	51,5	44	33,4	-	-
	EVMS(.)3 9/1,1M	EVMS(.)3 9/1,1	1,1	1,5	80		66,5	-	63,5	61	58	49	37,6	-	-
	EVMS(.)3 10/1,1M	EVMS(.)3 10/1,1	1,1	1,5	80		73,5	-	70,5	68	64,5	54,5	41,5	-	-
	EVMS(.)3 11/1,1M	EVMS(.)3 11/1,1	1,1	1,5	80		81	-	77,5	74,5	71	60	46	-	-
	EVMS(.)3 12/1,1M	EVMS(.)3 12/1,1	1,1	1,5	80		88,5	-	84,5	81,5	77,5	65,5	50	-	-
	EVMS(.)3 13/1,5M	EVMS(.)3 13/1,5	1,5	2	90		96	-	91,5	88	84	71	54,5	-	-
	EVMS(.)3 14/1,5M	EVMS(.)3 14/1,5	1,5	2	90		103	-	98,5	95	90,5	76,5	58,5	-	-
	EVMS(.)3 15/1,5M	EVMS(.)3 15/1,5	1,5	2	90		111	-	106	102	97	82	62,5	-	-
	EVMS(.)3 16/1,5M	EVMS(.)3 16/1,5	1,5	2	90		118	-	113	109	103	87,5	67	-	-
	EVMS(.)3 17/2,2M	EVMS(.)3 17/2,2	2,2	3	90		125	-	120	115	110	93	71	-	-
	EVMS(.)3 19/2,2M	EVMS(.)3 19/2,2	2,2	3	90		140	-	134	129	123	104	79,5	-	-
	EVMS(.)3 21/2,2M	EVMS(.)3 21/2,2	2,2	3	90		155	-	148	142	136	115	87,5	-	-
	EVMS(.)3 23/2,2M	EVMS(.)3 23/2,2	2,2	3	90	2,5	170	-	162	156	149	126	96	-	-
	EVMS(.)3 24/2,2M	EVMS(.)3 24/2,2	2,2	3	90		177	-	169	163	155	131	100	-	-
	-	EVMS(.)3 25/3,0	3,0	4	100		184	-	176	170	161	137	104	-	-
	-	EVMS(.)3 27/3,0	3,0	4	100		199	-	190	183	174	148	113	-	-
	-	EVMS(.)3 29/3,0	3,0	4	100		214	-	204	197	187	159	121	-	-
	-	EVMS(.)3 31/3,0	3,0	4	100		229	-	218	210	200	170	129	-	-
	-	EVMS(.)3 33/3,0	3,0	4	100		243	-	232	224	213	181	138	-	-
5	EVMS(.)5 2/0,37M	EVMS(.)5 2/0,37	0,37	0,5	71	1,6	19	-	-	-	18	17,1	16	13,8	10,2
	EVMS(.)5 3/0,55M	EVMS(.)5 3/0,55	0,55	0,75	71		28,4	-	-	-	26,9	25,6	23,9	20,7	15,3
	EVMS(.)5 4/0,75M	EVMS(.)5 4/0,75	0,75	1	80		37,9	-	-	-	35,9	34,1	31,9	27,6	20,4
	EVMS(.)5 5/1,1M	EVMS(.)5 5/1,1	1,1	1,5	80		47,5	-	-	-	45	42,5	39,9	34,5	25,5
	EVMS(.)5 6/1,5M	EVMS(.)5 6/1,5	1,5	2	90		57	-	-	-	54	51	48	41,5	30,6
	EVMS(.)5 7/1,5M	EVMS(.)5 7/1,5	1,5	2	90		66,5	-	-	-	63	59,5	56	48,5	35,7
	EVMS(.)5 8/2,2M	EVMS(.)5 8/2,2	2,2	3	90		76	-	-	-	72	68	64	55	41
	EVMS(.)5 9/2,2M	EVMS(.)5 9/2,2	2,2	3	90		85,5	-	-	-	81	77	72	62	46
	EVMS(.)5 10/2,2M	EVMS(.)5 10/2,2	2,2	3	90		95	-	-	-	90	85,5	80	69	51
	EVMS(.)5 11/2,2M	EVMS(.)5 11/2,2	2,2	3	90		104	-	-	-	98,5	94	87,5	76	56
	-	EVMS(.)5 12/3,0	3,0	4	100		114	-	-	-	108	102	95,5	83	61
	-	EVMS(.)5 13/3,0	3,0	4	100		123	-	-	-	117	111	104	89,5	66,5
	-	EVMS(.)5 14/3,0	3,0	4	100		133	-	-	-	126	119	112	96,5	71,5
	-	EVMS(.)5 15/3,0	3,0	4	100		142	-	-	-	135	128	120	104	76,5
	-	EVMS(.)5 17/4,0	4,0	5,5	112		161	-	-	-	153	145	136	117	86,5
	-	EVMS(.)5 19/4,0	4,0	5,5	112	2,5	180	-	-	-	171	162	152	131	97
	-	EVMS(.)5 20/4,0	4,0	5,5	112		190	-	-	-	179	171	160	138	102
	-	EVMS(.)5 23/5,5	5,5	7,5	132		218	-	-	-	206	196	183	159	117
	-	EVMS(.)5 25/5,5	5,5	7,5	132		237	-	-	-	224	213	199	173	127
	-	EVMS(.)5 27/5,5	5,5	7,5	132		256	-	-	-	242	230	215	186	138

1,6 MPa = 16 bar; 2,5 MPa = 25 bar

EBARA Pumps Europe

EBARA

EBARA Pumps Europe S.p.A. se réserve le droit d'apporter des modifications sans préavis.

www.EconomO.fr - Tel.: 01.84.16.97.95 - info@economo.fr - Fax : 09.56.80.08.74

www.EconomO.fr - Tel.: 02.52.46.00.09 - info@economo.fr - Fax : 09.56.80.08.74

POMPES MULTICELLULAIRES VERTICALES EVMS

COURBES DE PERFORMANCES
EVMS(L)5

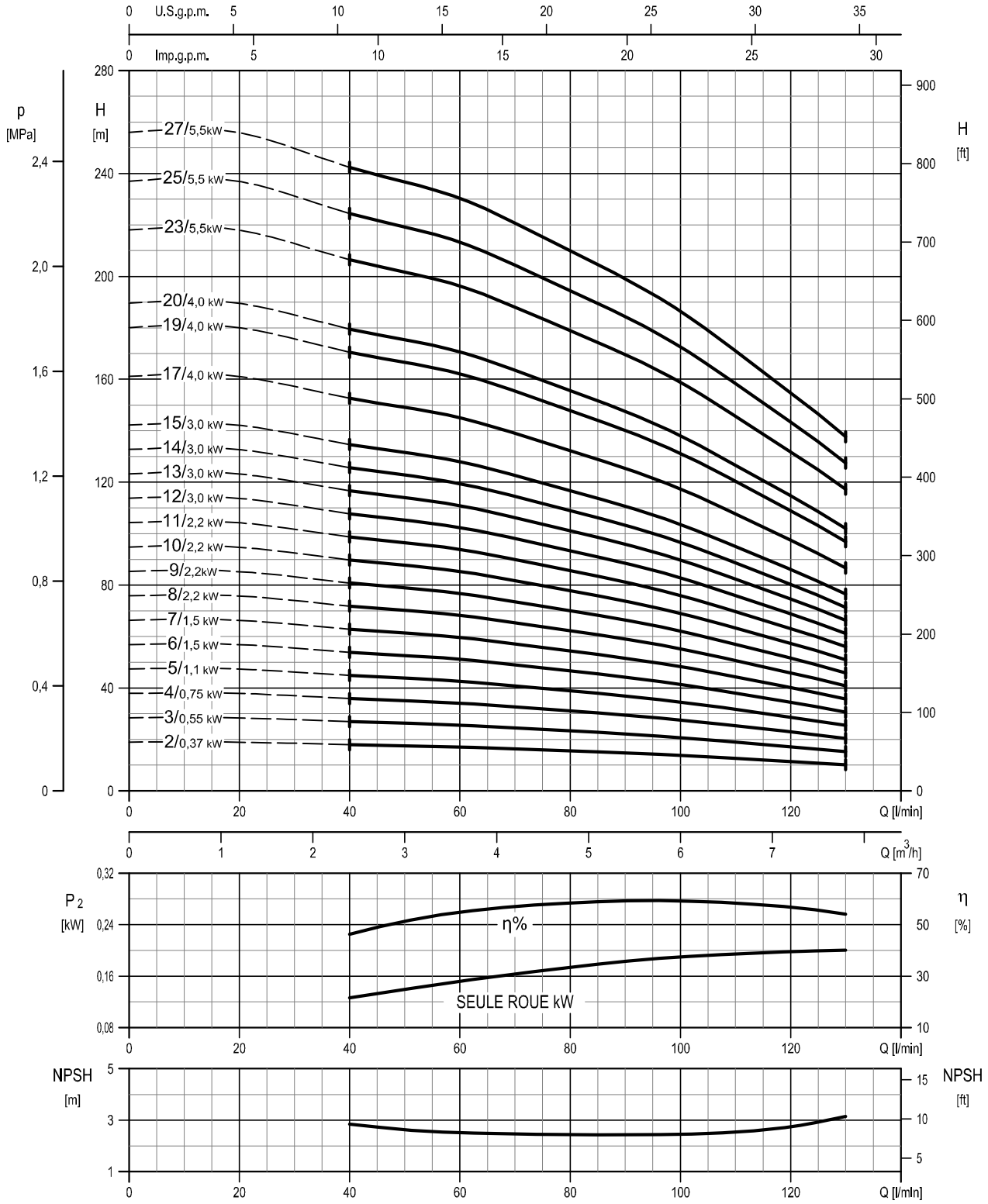

Vitesse de rotation ≈2900 min^{-1}
Norme pour les essais: ISO 9906:2012 - Diplôme 3B

EBARA Pumps Europe

EBARA

EBARA Pumps Europe S.p.A. se réserve le droit d'apporter des modifications sans préavis.

www.EconomO.fr - Tel.: 01.84.16.97.95 - info@economo.fr - Fax : 09.56.80.08.74

www.EconomO.fr - Tel.: 02.52.46.00.09 - info@economo.fr - Fax : 09.56.80.08.74

EVMS POMPES MULTICELLULAIRES VERTICALES

CARACTÉRISTIQUES TECHNIQUES
EVMS(L)5

Dimensions

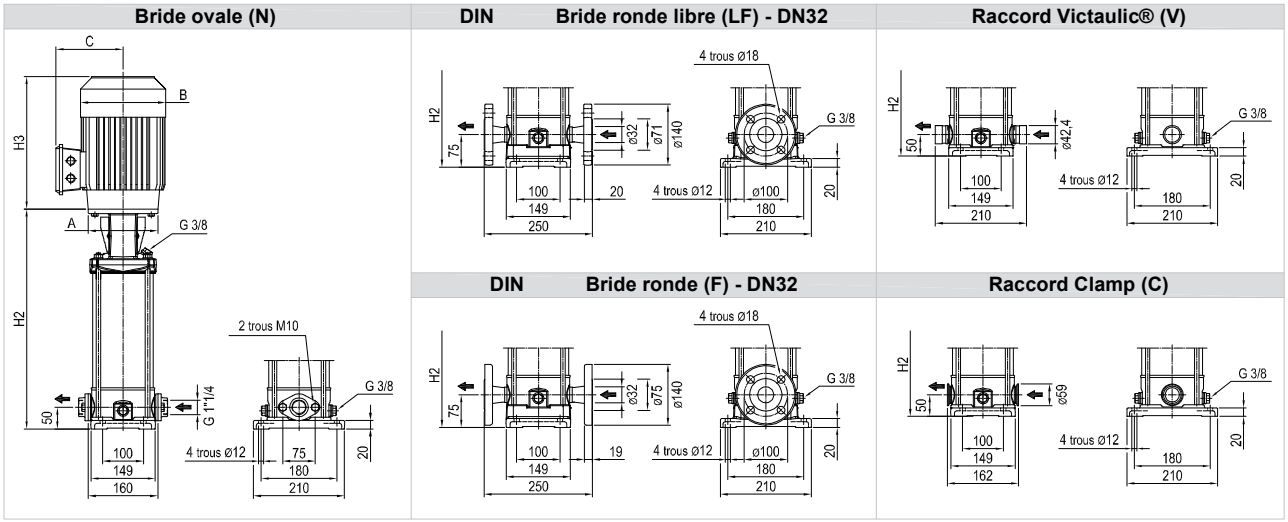

Dimensions [mm] et Poids [Kg]

Type de pompe	Pmax [MPa]	Moteur kW	Taille	A	1~ B	1~ C	1~ H3	3 ~ B	3 ~ C	3 ~ H3	Bride ovale (N) H2	Poids Pompe	Poids Pompe + Moteur 1 ~	3 ~	Bride ronde libre (LF) Bride ronde (F) H2	Poids Pompe	Poids Pompe + Moteur 1 ~	3 ~	Raccord Victaulic® (V) Raccord Clamp (C) H2	Poids Pompe	Poids Pompe + Moteur 1 ~	3 ~
EVMS(L)5 2/0,37	1,6	0,37	71	ø105	139	133	216	139	114	216	264	9,8	16,9	15,6	289	11	18,1	16,8	264	9,9	17	15,7
EVMS(L)5 3/0,55	1,6	0,55	71	ø105	139	133	216	139	114	216	292	10,3	18,8	16,5	317	11,5	20	17,7	292	10,4	18,9	16,6
EVMS(L)5 4/0,75	1,6	0,75	80	ø120	160	151	232	141	102	233	330	11,3	22,7	19,8	355	12,5	23,9	21	330	11,4	22,8	19,9
EVMS(L)5 5/1,1	1,6	1,1	80	ø120	160	151	232	141	102	244	358	11,8	23,6	21,8	383	13	24,8	23	358	11,9	23,7	21,9
EVMS(L)5 6/1,5	1,6	1,5	90	ø140	172	140	278	160	119	291	396	12,7	30,5	26,2	421	13,7	31,5	27,2	396	12,6	30,4	26,1
EVMS(L)5 7/1,5	1,6	1,5	90	ø140	172	140	278	160	119	291	424	12,8	30,6	26,3	449	14,1	31,9	27,6	424	13	30,8	26,5
EVMS(L)5 8/2,2	1,6	2,2	90	ø140	172	140	278	160	119	291	452	13,4	32,9	28,4	477	14,6	34,1	29,6	452	13,5	33	28,5
EVMS(L)5 9/2,2	1,6	2,2	90	ø140	172	140	278	160	119	291	480	13,9	33,4	28,9	505	15,2	34,7	30,2	480	14,1	33,6	29,1
EVMS(L)5 10/2,2	1,6	2,2	90	ø140	172	140	278	160	119	291	508	14,4	33,9	29,4	533	15,6	35,1	30,6	508	14,5	34	29,5
EVMS(L)5 11/2,2	1,6	2,2	90	ø140	172	140	278	160	119	291	536	15,2	34,7	30,2	561	16,5	36	31,5	536	15,4	34,9	30,4
EVMS(L)5 12/3,0	1,6	3,0	100	ø160	-	-	-	176	123	342	574	16,7	-	38,7	599	17,7	-	39,7	574	16,6	-	38,6
EVMS(L)5 13/3,0	1,6	3,0	100	ø160	-	-	-	176	123	342	602	17	-	39	627	18,3	-	40,3	602	17,2	-	39,2
EVMS(L)5 14/3,0	1,6	3,0	100	ø160	-	-	-	176	123	342	630	17,6	-	39,6	655	18,8	-	40,8	630	17,7	-	39,7
EVMS(L)5 15/3,0	1,6	3,0	100	ø160	-	-	-	176	123	342	658	18,6	-	40,6	683	19,9	-	41,9	658	18,8	-	40,8
EVMS(L)5 17/4,0	1,6	4,0	112	ø160	-	-	-	193	138	364	714	19,3	-	47,8	739	20,6	-	49,1	714	19,5	-	48
EVMS(L)5 19/4,0	2,5	4,0	112	ø160	-	-	-	193	138	364	-	-	-	-	795	21,7	-	50,2	770	20,6	-	49,1
EVMS(L)5 20/4,0	2,5	4,0	112	ø160	-	-	-	193	138	364	-	-	-	-	823	23,9	-	52,4	798	22,8	-	51,3
EVMS(L)5 23/5,5	2,5	5,5	132	ø300	-	-	-	220	152	399	-	-	-	-	1001	30,6	-	69,6	976	29,5	-	68,5
EVMS(L)5 25/5,5	2,5	5,5	132	ø300	-	-	-	220	152	399	-	-	-	-	1057	31,6	-	70,6	1032	30,5	-	69,5
EVMS(L)5 27/5,5	2,5	5,5	132	ø300	-	-	-	220	152	399	-	-	-	-	1113	33,1	-	72,1	1088	32	-	71

1,6 MPa=16 bar ; 2,5 MPa=25 bar
- modèle non disponible

EBARA
EBARA Pumps Europe
EBARA Pumps Europe S.p.A. se réserve le droit d'apporter des modifications sans préavis.
www.EconomO.fr - Tel.: 01.84.16.97.95 - info@economo.fr - Fax : 09.56.80.08.74

www.EconomO.fr - Tel.: 02.52.46.00.09 - info@economo.fr - Fax : 09.56.80.08.74

VUE EN COUPE
EVMS(L)5

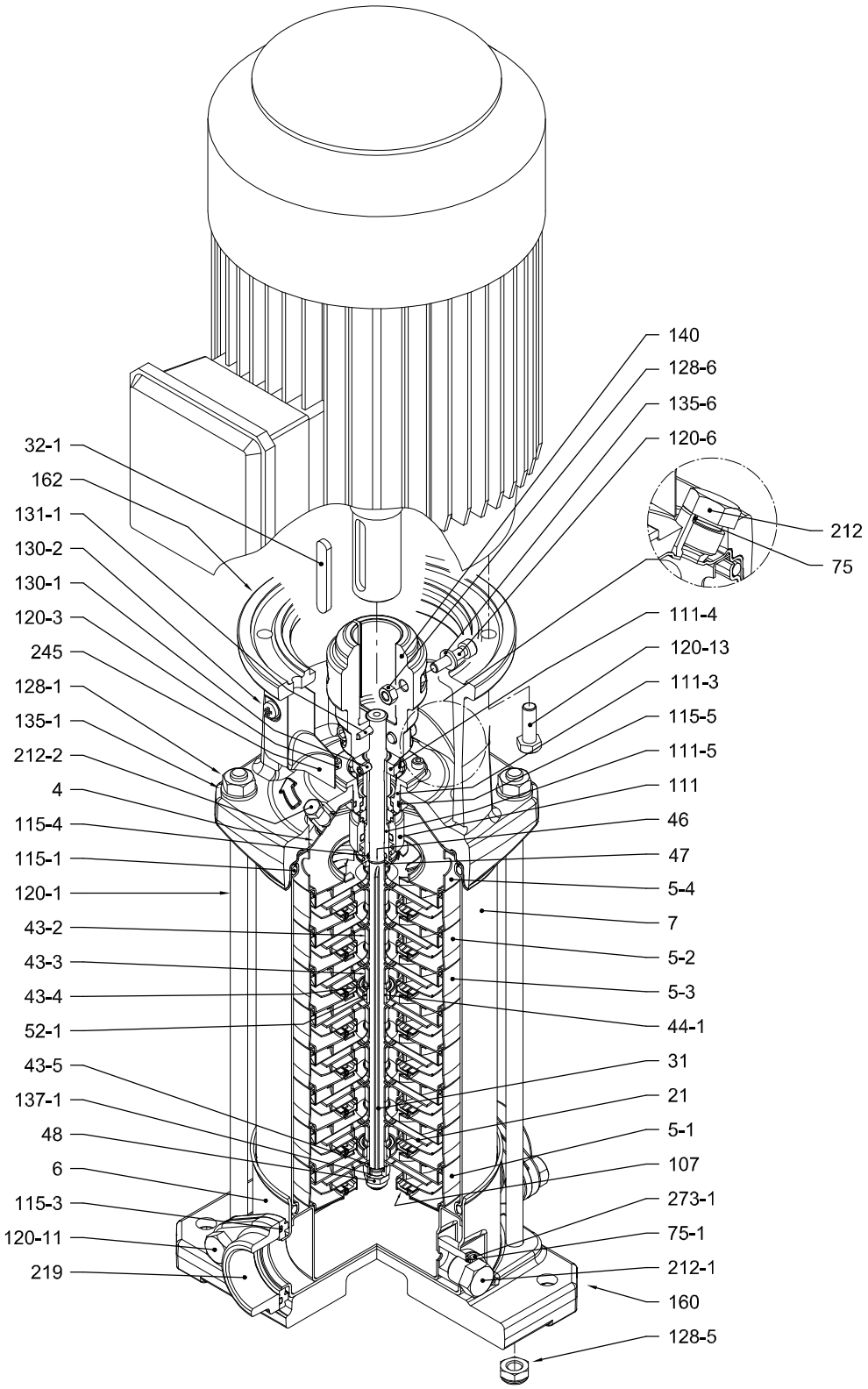

avec Bride ovale (N)

EBARA Pumps Europe

EBARA

EBARA Pumps Europe S.p.A. se réserve le droit d'apporter des modifications sans préavis.

www.EconomO.fr - Tel.: 01.84.16.97.95 - info@economo.fr - Fax : 09.56.80.08.74

www.EconomO.fr - Tel.: 02.52.46.00.09 - info@economo.fr - Fax : 09.56.80.08.74

RACCORDEMENT
EVMS(L)5

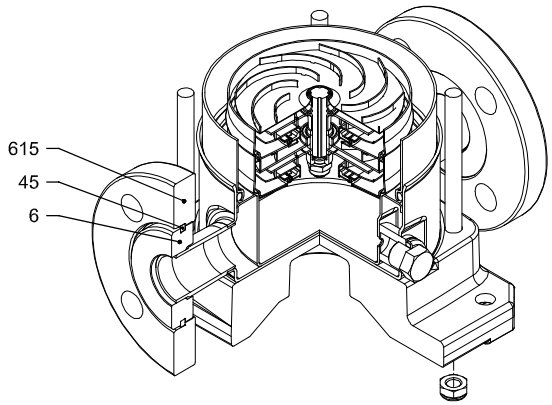

avec Bride ronde libre (LF)

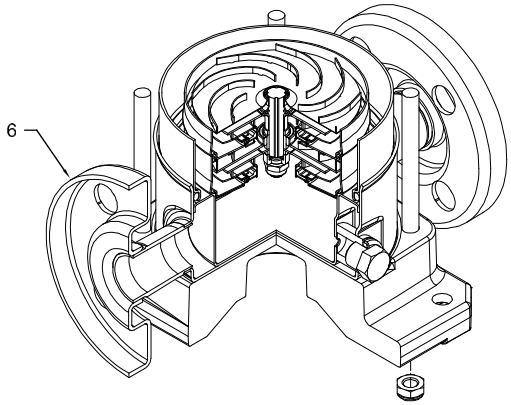

avec Bride ronde (F)

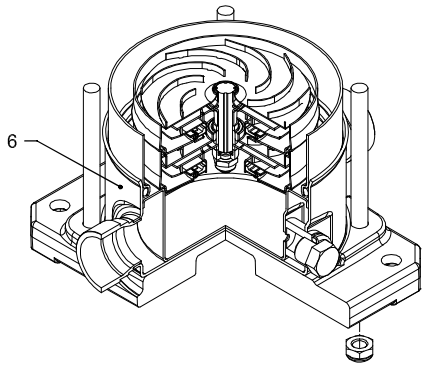

avec Raccord Victaulic® (V)

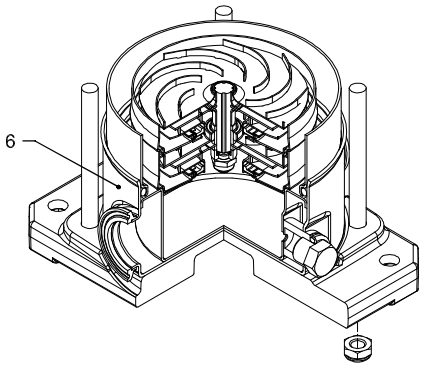

avec Raccord Clamp (C)

EBARA Pumps Europe S.p.A. se réserve le droit d'apporter des modifications sans préavis.

www.EconomO.fr - Tel.: 01.84.16.97.95 - info@economo.fr - Fax : 09.56.80.08.74

www.EconomO.fr - Tel.: 02.52.46.00.09 - info@economo.fr - Fax : 09.56.80.08.74

TABLEAU DES COMPOSANTS
EVMS(L)5

N°	TYPE DE PIÈCE		MATÉRIAU EVMS	MATÉRIAU EVMSL	DIMENSIONS	STANDARD
4	Carter chemise		EN 1.4301 (AISI 304)	EN 1.4404 (AISI 316L)		
5-1	Chemise d'aspiration		EN 1.4301 (AISI 304)	EN 1.4404 (AISI 316L)		
5-2	Chemise intermédiaire		EN 1.4301 (AISI 304)	EN 1.4404 (AISI 316L)		
5-3	Palier de la chemise intermédiaire		EN 1.4301 (AISI 304)	EN 1.4404 (AISI 316L)		
5-4	Chemise de refoulement		EN 1.4301 (AISI 304)	EN 1.4404 (AISI 316L)		
6	Chemise inférieure		EN 1.4301 (AISI 304)	EN 1.4404 (AISI 316L)		
7	Chemise externe		EN 1.4301 (AISI 304)	EN 1.4404 (AISI 316L)		
21	Roue		EN 1.4301 (AISI 304)	EN 1.4404 (AISI 316L)		
31	Arbre		EN 1.4301 (AISI 304) - EN 1.4462 (AISI 329A)	EN 1.4404 (AISI 316L) - EN 1.4462 (AISI 329A)		
32-1	Clé de réglage		EN 1.4301 (AISI 304)			
43-2	Chemise d'arbre (intermédiaire)		EN 1.4301 (AISI 304)	EN 1.4404 (AISI 316L)		
43-3	Chemise d'arbre (palier)		EN 1.4301 (AISI 304)	EN 1.4404 (AISI 316L)		
43-4	Chemise d'arbre (réglage)		EN 1.4404 (AISI 316L)			
43-5	Chemise d'arbre (dernier étage)		EN 1.4301 (AISI 304)	EN 1.4404 (AISI 316L)		
44-1	Palier de chemise d'arbre		Carbure de tungstène			
45	Support de bride		EN 1.4301 (AISI 304)			
46	Bague (joint mécanique)		EN 1.4404 (AISI 316L)			
47	Support de bague		EN 1.4301 (AISI 304)	EN 1.4404 (AISI 316L)		
48	Écrou de roue		A2-70 UNI 7323 avec insert en inox	A4-70 UNI 7323 avec insert en inox	M8	
52-1	Palier		Carbure de tungstène			
75	Joint torique (prise)		EPDM		D. 12,37x2,62	OR 3050
75-1	Joint torique (prise)		EPDM			
107	Bague d'étanchéité		EN 1.4301 (AISI 304) + PPS	EN 1.4404 (AISI 316L) + PPS		
111	Joint mécanique		SiC / Carbone / EPDM			
111-3	Siège de joint mécanique		EN 1.4301 (AISI 304)	EN 1.4401 (AISI 316)		
111-4	Support de joint		EN 1.4301 (AISI 304)			
111-5	Garniture mécanique à cartouche		EN 1.4301 (AISI 304)	EN 1.4404 (AISI 316L)		
115-1	Joint torique (chemise externe)		EPDM		D. 129,54x5,34	OR 6510
115-3	Joint torique		EPDM			
115-4	Joint torique (chemise de cartouche)		EPDM		D. 11,91x2,62	OR 115
115-5	Joint torique (couvercle de garniture)		EPDM		D. 32,99x2,62	OR 3131
120-1	Tirant		Acier galvanisé classe 6.8 ISO 898/1		M10	
120-3	Vis		A2-70 UNI 7323		M4x10	ISO 4762
120-6	Vis pour accouplement	jusqu'à 4,0 kW	Acier galvanisé		M6x25	ISO 4762
		au-dessus de 5,5 kW			M8x20	ISO 4762
120-11	Vis pour contre-bride		A2-70 UNI 7323			
120-13	Vis pour moteur	MEC 71-80	Acier galvanisé classe 8.8 ISO 898/1		M6x20	ISO 4017
		MEC 90-100-112			M8x20	ISO 4017
		MEC 132			M12x40	ISO 4017
128-1	Écrou pour tirant		Acier galvanisé		M10	UNI 5588
128-3	Nut (motor)	MEC 132	Acier galvanisé		M12	ISO 4032
128-5	Écrou pour tirant		A2-70 UNI 7323		M10	UNI 7474
128-6	Écrou pour accouplement		Acier galvanisé		M6	ISO 4032
130-1	Vis de réglage		A2-70 UNI 7323		M5x8	UNI 5923
130-2	Vis pour protection d'accouplement		A2-70 UNI 7323		M5x6	UNI 7687
131-1	Axe pour arbre		Acier au carbone		D.4x32	UNI 4838
135-1	Rondelle		Acier galvanisé		D. 10,5x21x2	UNI 6592
135-6	Rondelle		Acier au carbone		Ø6	
137-1	Entretoise de roue		EN 1.4301 (AISI 304)	EN 1.4404 (AISI 316L)		
140	Accouplement	jusqu'à 4,0 kW	Aluminium moulé EN AB-AISI11Cu2 (Fe)			
		au-dessus de 5,5 kW	Fonte			
160	Base		Aluminium moulé EN AB-AISI11Cu2 (Fe)			
162	Adaptateur moteur		Fonte EN-GJL-200-EN 1561			
212	Prise		EN 1.4301 (AISI 304)	EN 1.4404 (AISI 316L)	G 3/8	
212-1	Prise		EN 1.4301 (AISI 304)	EN 1.4404 (AISI 316L)	G 3/8	
212-2	Bouchon de purge		EN 1.4404 (AISI 316L)			
219	Contre-bride		EN 1.4301 (AISI 304)	EN 1.4404 (AISI 316L)		
245	Protection d'accouplement		EN 1.4301 (AISI 304)			
273-1	Rondelle de prise		EN 1.4301 (AISI 304)	EN 1.4404 (AISI 316L)		
615	Bride		Fonte sphéroïdale			

EBARA Pumps Europe S.p.A. se réserve le droit d'apporter des modifications sans préavis.

www.EconomO.fr - Tel.: 01.84.16.97.95 - info@economo.fr - Fax : 09.56.80.08.74

www.EconomO.fr - Tel.: 02.52.46.00.09 - info@economo.fr - Fax : 09.56.80.08.74

COMPOSITION
EVMS(L)5

Type de pompe	N°																													
	4	5-1	5-2	5-3	5-4	6	7	21	31***	32-1	43-2	43-3	43-4	43-5	44-1	45**	46	47	48	52-1	75	75-1	107	111	111-3	111-4	111-5	115-1	115-3*	115-4	115-5
EVMS(L)5 2/0,37	1	1	/	1	1	1	1	2	1	1	1	1	1	/	1	4	2	1	1	1	1	2	2	1	1	1	1	2	2	1	1
EVMS(L)5 3/0,55	1	1	1	1	1	1	1	3	1	1	3	1	1	1	1	4	2	1	1	1	1	2	3	1	1	1	1	2	2	1	1
EVMS(L)5 4/0,75	1	1	2	1	1	1	1	4	1	1	5	1	1	/	1	4	2	1	1	1	1	2	4	1	1	1	1	2	2	1	1
EVMS(L)5 5/1,1	1	1	3	1	1	1	1	5	1	1	7	1	1	/	1	4	2	1	1	1	1	2	5	1	1	1	1	2	2	1	1
EVMS(L)5 6/1,5	1	1	4	1	1	1	1	6	1	1	9	1	1	1	1	4	2	1	1	1	1	2	6	1	1	1	1	2	2	1	1
EVMS(L)5 7/1,5	1	1	5	1	1	1	1	7	1	1	11	1	1	/	1	4	2	1	1	1	1	2	7	1	1	1	1	2	2	1	1
EVMS(L)5 8/2,2	1	1	6	1	1	1	1	8	1	1	13	1	1	/	1	4	2	1	1	1	1	2	8	1	1	1	1	2	2	1	1
EVMS(L)5 9/2,2	1	1	7	1	1	1	1	9	1	1	15	1	1	1	1	4	2	1	1	1	1	2	9	1	1	1	1	2	2	1	1
EVMS(L)5 10/2,2	1	1	8	1	1	1	1	10	1	1	17	1	1	/	1	4	2	1	1	1	1	2	10	1	1	1	1	2	2	1	1
EVMS(L)5 11/2,2	1	1	8	2	1	1	1	11	1	1	17	2	2	/	2	4	2	1	1	2	1	2	11	1	1	1	1	2	2	1	1
EVMS(L)5 12/3,0	1	1	9	2	1	1	1	12	1	1	19	2	2	1	2	4	2	1	1	2	1	2	12	1	1	1	1	2	2	1	1
EVMS(L)5 13/3,0	1	1	10	2	1	1	1	13	1	1	21	2	2	/	2	4	2	1	1	2	1	2	13	1	1	1	1	2	2	1	1
EVMS(L)5 14/3,0	1	1	11	2	1	1	1	14	1	1	23	2	2	/	2	4	2	1	1	2	1	2	14	1	1	1	1	2	2	1	1
EVMS(L)5 15/3,0	1	1	12	2	1	1	1	15	1	1	25	2	2	1	2	4	2	1	1	2	1	2	15	1	1	1	1	2	2	1	1
EVMS(L)5 17/4,0	1	1	14	2	1	1	1	17	1	1	29	2	2	/	2	4	2	1	1	2	1	2	17	1	1	1	1	2	2	1	1
EVMS(L)5 19/4,0	1	1	16	2	1	1	1	19	1	1	33	2	2	/	2	4	2	1	1	2	1	2	19	1	1	1	1	2	/	1	1
EVMS(L)5 20/4,0	1	1	17	2	1	1	1	20	1	1	35	2	2	/	2	4	2	1	1	2	1	2	20	1	1	1	1	2	/	1	1
EVMS(L)5 23/5,5	1	1	20	2	1	1	1	23	1	1	41	2	2	/	2	4	2	1	1	2	1	2	23	1	1	1	1	2	/	1	1
EVMS(L)5 25/5,5	1	1	22	2	1	1	1	25	1	1	45	2	2	/	2	4	2	1	1	2	1	2	25	1	1	1	1	2	/	1	1
EVMS(L)5 27/5,5	1	1	23	3	1	1	1	27	1	1	47	3	3	/	3	4	2	1	1	3	1	2	27	1	1	1	1	2	/	1	1

Type de pompe	N°																								
	120-1	120-3	120-6	120-11*	120-13	128-1	128-3	128-5	128-6	130-1	130-2	131-1	135-1	135-6	137-1	140	160	162	212	212-1	212-2	219*	245	273-1	615**
EVMS(L)5 2/0,37	4	4	4	4	4	4	/	4	4	3	4	1	4	4	1	2	1	1	1	2	1	2	2	2	2
EVMS(L)5 3/0,55	4	4	4	4	4	4	/	4	4	3	4	1	4	4	1	2	1	1	1	2	1	2	2	2	2
EVMS(L)5 4/0,75	4	4	4	4	4	4	/	4	4	3	4	1	4	4	1	2	1	1	1	2	1	2	2	2	2
EVMS(L)5 5/1,1	4	4	4	4	4	4	/	4	4	3	4	1	4	4	1	2	1	1	1	2	1	2	2	2	2
EVMS(L)5 6/1,5	4	4	4	4	4	4	/	4	4	3	4	1	4	4	1	2	1	1	1	2	1	2	2	2	2
EVMS(L)5 7/1,5	4	4	4	4	4	4	/	4	4	3	4	1	4	4	1	2	1	1	1	2	1	2	2	2	2
EVMS(L)5 8/2,2	4	4	4	4	4	4	/	4	4	3	4	1	4	4	1	2	1	1	1	2	1	2	2	2	2
EVMS(L)5 9/2,2	4	4	4	4	4	4	/	4	4	3	4	1	4	4	1	2	1	1	1	2	1	2	2	2	2
EVMS(L)5 10/2,2	4	4	4	4	4	4	/	4	4	3	4	1	4	4	1	2	1	1	1	2	1	2	2	2	2
EVMS(L)5 11/2,2	4	4	4	4	4	4	/	4	4	3	4	1	4	4	1	2	1	1	1	2	1	2	2	2	2
EVMS(L)5 12/3,0	4	4	4	4	4	4	/	4	4	3	4	1	4	4	1	2	1	1	1	2	1	2	2	2	2
EVMS(L)5 13/3,0	4	4	4	4	4	4	/	4	4	3	4	1	4	4	1	2	1	1	1	2	1	2	2	2	2
EVMS(L)5 14/3,0	4	4	4	4	4	4	/	4	4	3	4	1	4	4	1	2	1	1	1	2	1	2	2	2	2
EVMS(L)5 15/3,0	4	4	4	4	4	4	/	4	4	3	4	1	4	4	1	2	1	1	1	2	1	2	2	2	2
EVMS(L)5 17/4,0	4	4	4	4	4	4	/	4	4	3	4	1	4	4	1	2	1	1	1	2	1	2	2	2	2
EVMS(L)5 19/4,0	4	4	4	/	4	4	/	4	4	3	4	1	4	4	1	2	1	1	1	2	1	/	2	2	2
EVMS(L)5 20/4,0	4	4	4	/	4	4	/	4	4	3	4	1	4	4	1	2	1	1	1	2	1	/	2	2	2
EVMS(L)5 23/5,5	4	4	4	/	4	4	4	4	/	3	4	1	4	/	1	2	1	1	1	2	1	/	2	2	2
EVMS(L)5 25/5,5	4	4	4	/	4	4	4	4	/	3	4	1	4	/	1	2	1	1	1	2	1	/	2	2	2
EVMS(L)5 27/5,5	4	4	4	/	4	4	4	4	/	3	4	1	4	/	1	2	1	1	1	2	1	/	2	2	2

* seulement pour la Bride ovale (N)
** seulement pour la Bride ronde libre (LF)
** ☐ arbre en EN 1,4462 (AISI 329A)
128-3: seulement pour un moteur au-dessus de 5,5 kW (voir schéma pag.247)

EBARA

EBARA Pumps Europe

EBARA Pumps Europe S.p.A. se réserve le droit d'apporter des modifications sans préavis.

www.EconomO.fr - Tel.: 01.84.16.97.95 - info@economo.fr - Fax : 09.56.80.08.74

www.EconomO.fr - Tel.: 02.52.46.00.09 - info@economo.fr - Fax : 09.56.80.08.74

COURBES DE PERFORMANCES
EVMSG5

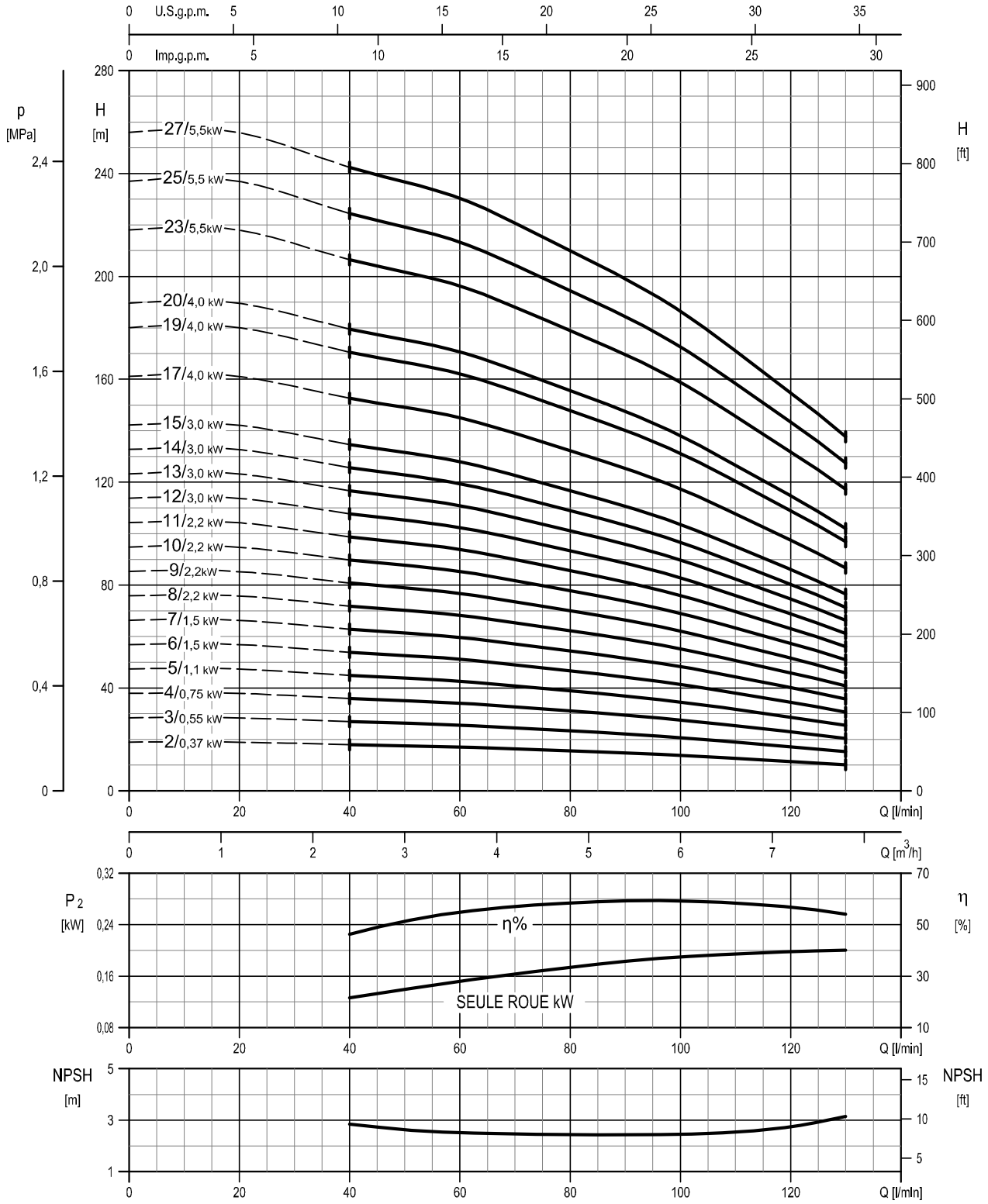

Vitesse de rotation ≈2900 min^{-1}
Norme pour les essais: ISO 9906:2012 - Diplôme 3B

EBARA Pumps Europe

EBARA Pumps Europe S.p.A. se réserve le droit d'apporter des modifications sans préavis.

www.EconomO.fr - Tel.: 01.84.16.97.95 - info@economo.fr - Fax : 09.56.80.08.74

www.EconomO.fr - Tel.: 02.52.46.00.09 - info@economo.fr - Fax : 09.56.80.08.74

CARACTÉRISTIQUES TECHNIQUES
EVMSG5

Dimensions

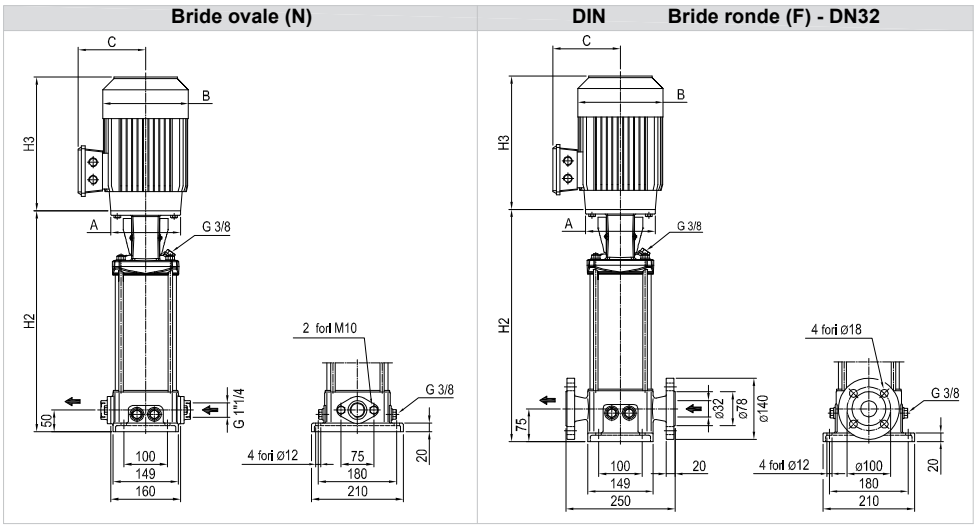

Dimensions [mm] et Poids [Kg]

Type de pompe	Pmax [MPa]	Moteur kW	Taille	A	1~ B	1~ C	1~ H3	3 ~ B	3 ~ C	3 ~ H3	Bride ovale (N) H2	Poids Pompe	Poids Pompe + Moteur 1 ~	Poids Pompe + Moteur 3 ~	Bride ronde (F) H2	Poids Pompe	Poids Pompe + Moteur 1 ~	Poids Pompe + Moteur 3 ~
EVMSG5 2/0,37	1,6	0,37	71	ø105	139	133	216	139	114	216	264	13	20,1	18,8	289	17,5	24,6	23,3
EVMSG5 3/0,55	1,6	0,55	71	ø105	139	133	216	139	114	216	292	13,5	22	19,7	317	18	26,5	24,2
EVMSG5 4/0,75	1,6	0,75	80	ø120	160	151	232	141	102	233	330	14,5	25,9	23	355	19	30,4	27,5
EVMSG5 5/1,1	1,6	1,1	80	ø120	160	151	232	141	102	244	358	15	26,8	25	383	19,5	31,3	29,5
EVMSG5 6/1,5	1,6	1,5	90	ø140	172	140	278	160	119	291	396	15,5	33,3	29	421	20,1	37,9	33,6
EVMSG5 7/1,5	1,6	1,5	90	ø140	172	140	278	160	119	291	424	16	33,8	29,5	449	20,5	38,3	34
EVMSG5 8/2,2	1,6	2,2	90	ø140	172	140	278	160	119	291	452	16,6	36,1	31,6	477	21,1	40,6	36,1
EVMSG5 9/2,2	1,6	2,2	90	ø140	172	140	278	160	119	291	480	17,1	36,6	32,1	505	21,6	41,1	36,6
EVMSG5 10/2,2	1,6	2,2	90	ø140	172	140	278	160	119	291	508	17,6	37,1	32,6	533	22,1	41,6	37,1
EVMSG5 11/2,2	1,6	2,2	90	ø140	172	140	278	160	119	291	536	18,4	37,9	33,4	561	22,9	42,4	37,9
EVMSG5 12/3,0	1,6	3,0	100	ø160	-	-	-	176	123	342	574	19,6	-	41,6	599	24,1	-	46,1
EVMSG5 13/3,0	1,6	3,0	100	ø160	-	-	-	176	123	342	602	20,2	-	42,2	627	24,7	-	46,7
EVMSG5 14/3,0	1,6	3,0	100	ø160	-	-	-	176	123	342	630	20,8	-	42,8	655	25,3	-	47,3
EVMSG5 15/3,0	1,6	3,0	100	ø160	-	-	-	176	123	342	658	21,8	-	43,8	683	26,3	-	48,3
EVMSG5 17/4,0	1,6	4,0	112	ø160	-	-	-	193	138	364	714	22,5	-	51	739	27	-	55,5
EVMSG5 19/4,0	2,5	4,0	112	ø160	-	-	-	193	138	364	-	-	-	-	795	28,1	-	56,6
EVMSG5 20/4,0	2,5	4,0	112	ø160	-	-	-	193	138	364	-	-	-	-	823	30,3	-	58,8
EVMSG5 23/5,5	2,5	5,5	132	ø300	-	-	-	220	152	399	-	-	-	-	1001	37	-	76
EVMSG5 25/5,5	2,5	5,5	132	ø300	-	-	-	220	152	399	-	-	-	-	1057	38	-	77
EVMSG5 27/5,5	2,5	5,5	132	ø300	-	-	-	220	152	399	-	-	-	-	1113	39,6	-	78,6

1,6 MPa=16 bar ; 2,5 MPa=25 bar
- modèle non disponible

EBARA Pumps Europe

EBARA Pumps Europe S.p.A. se réserve le droit d'apporter des modifications sans préavis.

www.EconomO.fr - Tel.: 01.84.16.97.95 - info@economo.fr - Fax : 09.56.80.08.74

www.EconomO.fr - Tel.: 02.52.46.00.09 - info@economo.fr - Fax : 09.56.80.08.74

VUE EN COUPE
EVMSG5

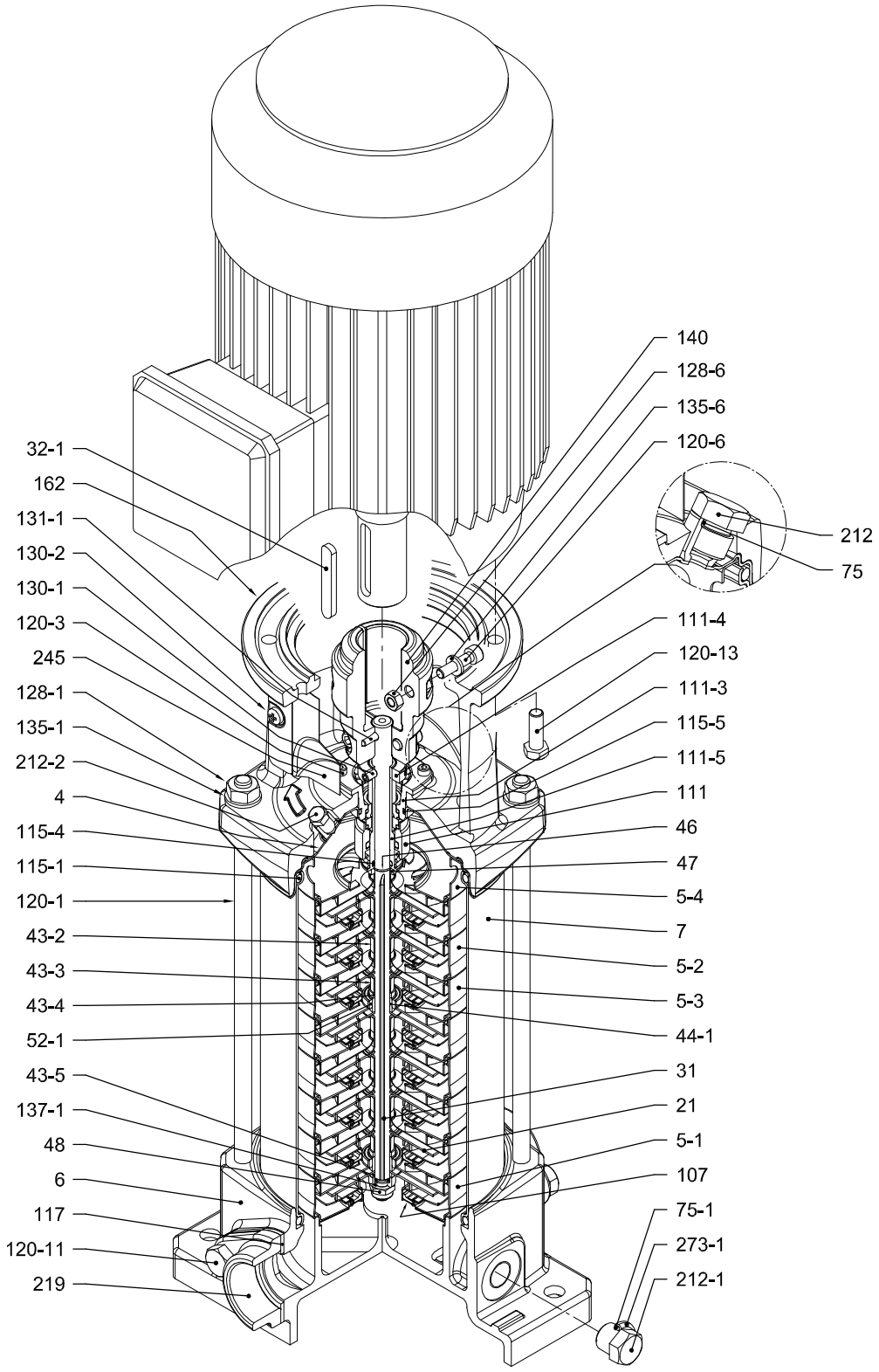

avec Bride ovale (N)

EBARA Pumps Europe

EBARA

EBARA Pumps Europe S.p.A. se réserve le droit d'apporter des modifications sans préavis.

www.EconomO.fr - Tel.: 01.84.16.97.95 - info@economo.fr - Fax : 09.56.80.08.74

www.EconomO.fr - Tel.: 02.52.46.00.09 - info@economo.fr - Fax : 09.56.80.08.74

RACCORDEMENT
EVMSG5

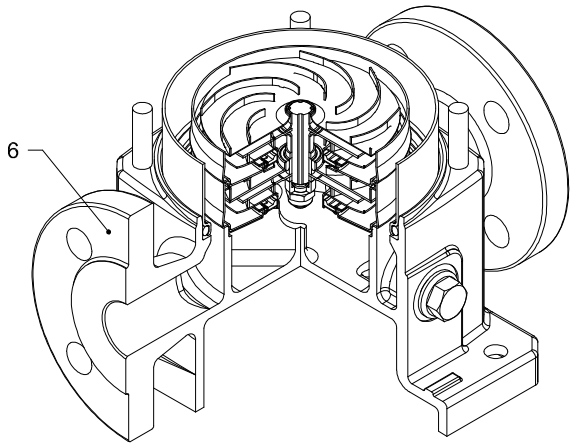

avec Bride ronde (F)

EBARA

EBARA Pumps Europe

EBARA Pumps Europe S.p.A. se réserve le droit d'apporter des modifications sans préavis.

www.EconomO.fr - Tel.: 01.84.16.97.95 - info@economo.fr - Fax : 09.56.80.08.74

www.EconomO.fr - Tel.: 02.52.46.00.09 - info@economo.fr - Fax : 09.56.80.08.74

TABLEAU DES COMPOSANTS
EVMSG5

N°	TYPE DE PIÈCE		MATÉRIAU EVMSG	DIMENSIONS	STANDARD
4	Carter chemise		EN 1.4301 (AISI 304)		
5-1	Chemise d'aspiration		EN 1.4301 (AISI 304)		
5-2	Chemise intermédiaire		EN 1.4301 (AISI 304)		
5-3	Palier de la chemise intermédiaire		EN 1.4301 (AISI 304)		
5-4	Chemise de refoulement		EN 1.4301 (AISI 304)		
6	Chemise inférieure		Fonte EN GJL-250EE1551		
7	Chemise externe		EN 1.4301 (AISI 304)		
21	Roue		EN 1.4301 (AISI 304)		
31	Arbre		EN 1.4301 (AISI 304) - EN 1.4462 (AISI 329A)		
32-1	Clé de réglage		EN 1.4301 (AISI 304)		
43-2	Chemise d'arbre (intermédiaire)		EN 1.4301 (AISI 304)		
43-3	Chemise d'arbre (palier)		EN 1.4301 (AISI 304)		
43-4	Chemise d'arbre (réglage)		EN 1.4404 (AISI 316L)		
43-5	Chemise d'arbre (dernier étage)		EN 1.4301 (AISI 304)		
44-1	Palier de chemise d'arbre		Carbure de tungstène		
46	Bague (joint mécanique)		EN 1.4404 (AISI 316L)		
47	Support de bague		EN 1.4404 (AISI 316L)		
48	Écrou de roue		A2-70 UNI 7323 avec insert en inox	M8	
52-1	Palier		Carbure de tungstène		
75	Joint torique (prise)		EPDM	D. 12,37x2,62	OR 3050
75-1	Joint torique (prise)		EPDM		
107	Bague d'étanchéité		EN 1.4301 (AISI 304) + PPS		
111	Joint mécanique		SiC / Carbone / EPDM		
111-3	Siège de joint mécanique		EN 1.4301 (AISI 304)		
111-4	Support de joint		EN 1.4301 (AISI 304)		
111-5	Garniture mécanique à cartouche		EN 1.4301 (AISI 304)		
115-1	Joint torique (chemise externe)		EPDM	D. 129,54x5,34	OR 6510
115-4	Joint torique (chemise de cartouche)		EPDM	D. 11,91x2,62	OR 115
115-5	Joint torique (couvercle de garniture)		EPDM	D. 32,99x2,62	OR 3131
117	Bague d'étanchéité		EPDM		
120-1	Tirant		Acier galvanisé classe 6.8 ISO 898/1	M10	
120-3	Vis		A2-70 UNI 7323	M4x10	ISO 4762
120-6	Vis pour accouplement	jusqu'à 4,0 kW	Acier galvanisé	M6x25	ISO 4762
		au-dessus de 5,5 kW		M8x20	ISO 4762
120-11	Vis pour contre-bride		A2-70 UNI 7323		
120-13	Vis pour moteur	MEC 71-80	Acier galvanisé classe 8.8 ISO 898/1	M6x20	ISO 4017
		MEC 90-100-112		M8x20	ISO 4017
		MEC 132		M12x40	ISO 4017
128-1	Écrou pour tirant		Acier galvanisé	M10	UNI 5588
128-3	Nut (motor)	MEC 132	Acier galvanisé	M12	ISO 4032
128-6	Écrou pour accouplement		Acier galvanisé	M6	ISO 4032
130-1	Vis de réglage		A2-70 UNI 7323	M5x8	UNI 5923
130-2	Vis pour protection d'accouplement		A2-70 UNI 7323	M5x6	UNI 7687
131-1	Axe pour arbre		Acier au carbone	D. 4x32	UNI 4838
135-1	Rondelle		Acier galvanisé	D. 10,5x21x2	UNI 6592
135-6	Rondelle		Acier au carbone	Ø6	
137-1	Entretoise de roue		EN 1.4301 (AISI 304)		
140	Accouplement	jusqu'à 4,0 kW	Aluminium moulé EN AB-AISI11Cu2 (Fe)		
		au-dessus de 5,5 kW	Fonte		
162	Adaptateur moteur		Fonte EN-GJL-200-EN 1561		
212	Prise		EN 1.4301 (AISI 304)	G 3/8	
212-1	Prise		EN 1.4301 (AISI 304)	G 3/8	
212-2	Bouchon de purge		EN 1.4404 (AISI 316L)		
219	Contre-bride		Acier galvanisé		
245	Protection d'accouplement		EN 1.4301 (AISI 304)		
273-1	Rondelle de prise		EN 1.4301 (AISI 304)		

EBARA Pumps Europe S.p.A. se réserve le droit d'apporter des modifications sans préavis.

www.EconomO.fr - Tel.: 01.84.16.97.95 - info@economo.fr - Fax : 09.56.80.08.74

EVMS POMPES MULTICELLULAIRES VERTICALES

COMPOSITION
EVMSG5

Type de pompe	N°																												
	4	5-1	5-2	5-3	5-4	6	7	21	31***	32-1	43-2	43-3	43-4	43-5	44-1	46	47	48	52-1	75	75-1	107	111	111-3	111-4	111-5	115-1	115-4	115-5
EVMSG5 2/0,37	1	1	/	1	1	1	1	2	1	1	1	1	1	/	1	2	1	1	1	1	4	2	1	1	1	1	2	1	1
EVMSG5 3/0,55	1	1	1	1	1	1	1	3	1	1	3	1	1	1	1	2	1	1	1	1	4	3	1	1	1	1	2	1	1
EVMSG5 4/0,75	1	1	2	1	1	1	1	4	1	1	5	1	1	/	1	2	1	1	1	1	4	4	1	1	1	1	2	1	1
EVMSG5 5/1,1	1	1	3	1	1	1	1	5	1	1	7	1	1	/	1	2	1	1	1	1	4	5	1	1	1	1	2	1	1
EVMSG5 6/1,5	1	1	4	1	1	1	1	6	1	1	9	1	1	1	1	2	1	1	1	1	4	6	1	1	1	1	2	1	1
EVMSG5 7/1,5	1	1	5	1	1	1	1	7	1	1	11	1	1	/	1	2	1	1	1	1	4	7	1	1	1	1	2	1	1
EVMSG5 8/2,2	1	1	6	1	1	1	1	8	1	1	13	1	1	/	1	2	1	1	1	1	4	8	1	1	1	1	2	1	1
EVMSG5 9/2,2	1	1	7	1	1	1	1	9	1	1	15	1	1	1	1	2	1	1	1	1	4	9	1	1	1	1	2	1	1
EVMSG5 10/2,2	1	1	8	1	1	1	1	10	1	1	17	1	1	/	1	2	1	1	1	1	4	10	1	1	1	1	2	1	1
EVMSG5 11/2,2	1	1	8	2	1	1	1	11	1	1	17	2	2	/	2	2	1	1	2	1	4	11	1	1	1	1	2	1	1
EVMSG5 12/3,0	1	1	9	2	1	1	1	12	1	1	19	2	2	1	2	2	1	1	2	1	4	12	1	1	1	1	2	1	1
EVMSG5 13/3,0	1	1	10	2	1	1	1	13	1	1	21	2	2	/	2	2	1	1	2	1	4	13	1	1	1	1	2	1	1
EVMSG5 14/3,0	1	1	11	2	1	1	1	14	1	1	23	2	2	/	2	2	1	1	2	1	4	14	1	1	1	1	2	1	1
EVMSG5 15/3,0	1	1	12	2	1	1	1	15	1	1	25	2	2	1	2	2	1	1	2	1	4	15	1	1	1	1	2	1	1
EVMSG5 17/4,0	1	1	14	2	1	1	1	17	1	1	29	2	2	/	2	2	1	1	2	1	4	17	1	1	1	1	2	1	1
EVMSG5 19/4,0	1	1	16	2	1	1	1	19	1	1	33	2	2	/	2	2	1	1	2	1	4	19	1	1	1	1	2	1	1
EVMSG5 20/4,0	1	1	17	2	1	1	1	20	1	1	35	2	2	/	2	2	1	1	2	1	4	20	1	1	1	1	2	1	1
EVMSG5 23/5,5	1	1	20	2	1	1	1	23	1	1	41	2	2	/	2	2	1	1	2	1	4	23	1	1	1	1	2	1	1
EVMSG5 25/5,5	1	1	22	2	1	1	1	25	1	1	45	2	2	/	2	2	1	1	2	1	4	25	1	1	1	1	2	1	1
EVMSG5 27/5,5	1	1	23	3	1	1	1	27	1	1	47	3	3	/	3	2	1	1	3	1	4	27	1	1	1	1	2	1	1

Type de pompe	N°																						
	117*	120-1	120-3	120-6	120-11*	120-13	128-1	128-3	128-6	130-1	130-2	131-1	135-1	135-6	137-1	140	162	212	212-1	212-2	219*	245	273-1
EVMSG5 2/0,37	2	4	4	4	4	4	4	/	4	3	4	1	4	4	1	2	1	1	4	1	2	2	4
EVMSG5 3/0,55	2	4	4	4	4	4	4	/	4	3	4	1	4	4	1	2	1	1	4	1	2	2	4
EVMSG5 4/0,75	2	4	4	4	4	4	4	/	4	3	4	1	4	4	1	2	1	1	4	1	2	2	4
EVMSG5 5/1,1	2	4	4	4	4	4	4	/	4	3	4	1	4	4	1	2	1	1	4	1	2	2	4
EVMSG5 6/1,5	2	4	4	4	4	4	4	/	4	3	4	1	4	4	1	2	1	1	4	1	2	2	4
EVMSG5 7/1,5	2	4	4	4	4	4	4	/	4	3	4	1	4	4	1	2	1	1	4	1	2	2	4
EVMSG5 8/2,2	2	4	4	4	4	4	4	/	4	3	4	1	4	4	1	2	1	1	4	1	2	2	4
EVMSG5 9/2,2	2	4	4	4	4	4	4	/	4	3	4	1	4	4	1	2	1	1	4	1	2	2	4
EVMSG5 10/2,2	2	4	4	4	4	4	4	/	4	3	4	1	4	4	1	2	1	1	4	1	2	2	4
EVMSG5 11/2,2	2	4	4	4	4	4	4	/	4	3	4	1	4	4	1	2	1	1	4	1	2	2	4
EVMSG5 12/3,0	2	4	4	4	4	4	4	/	4	3	4	1	4	4	1	2	1	1	4	1	2	2	4
EVMSG5 13/3,0	2	4	4	4	4	4	4	/	4	3	4	1	4	4	1	2	1	1	4	1	2	2	4
EVMSG5 14/3,0	2	4	4	4	4	4	4	/	4	3	4	1	4	4	1	2	1	1	4	1	2	2	4
EVMSG5 15/3,0	2	4	4	4	4	4	4	/	4	3	4	1	4	4	1	2	1	1	4	1	2	2	4
EVMSG5 17/4,0	2	4	4	4	4	4	4	/	4	3	4	1	4	4	1	2	1	1	4	1	2	2	4
EVMSG5 19/4,0	/	4	4	4	/	4	4	/	4	3	4	1	4	4	1	2	1	1	4	1	/	2	4
EVMSG5 20/4,0	/	4	4	4	/	4	4	/	4	3	4	1	4	4	1	2	1	1	4	1	/	2	4
EVMSG5 23/5,5	/	4	4	4	/	4	4	4	/	3	4	1	4	/	1	2	1	1	4	1	/	2	4
EVMSG5 25/5,5	/	4	4	4	/	4	4	4	/	3	4	1	4	/	1	2	1	1	4	1	/	2	4
EVMSG5 27/5,5	/	4	4	4	/	4	4	4	/	3	4	1	4	/	1	2	1	1	4	1	/	2	4

* seulement pour la Bride ovale (N)

** ☐ arbre en EN 1,4462 (AISI 329A)

128-3: seulement pour un moteur au-dessus de 5,5 kW (voir schéma pag.247)

EBARA
EBARA Pumps Europe
EBARA Pumps Europe S.p.A. se réserve le droit d'apporter des modifications sans préavis.
www.EconomO.fr - Tel.: 01.84.16.97.95 - info@economo.fr - Fax : 09.56.80.08.74

www.EconomO.fr - Tel.: 02.52.46.00.09 - info@economo.fr - Fax : 09.56.80.08.74

EMBALLAGE DESSIN
EVMS(.)1-3-5-10-15-20

TYPE 1

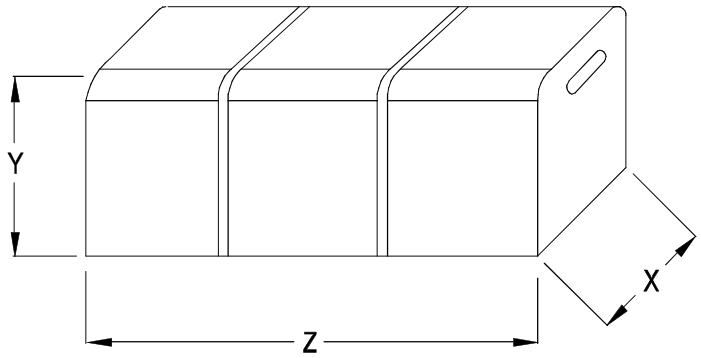

TYPE 2

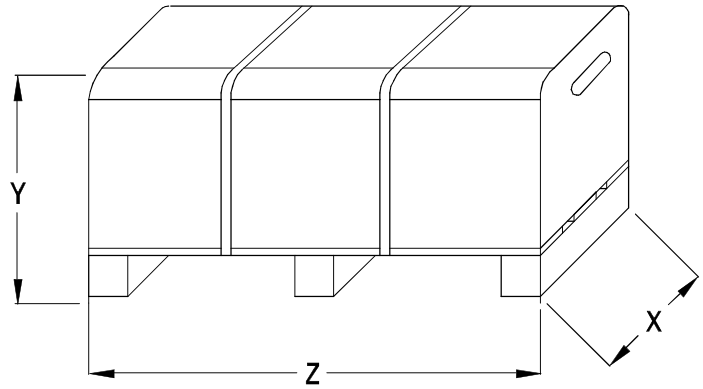

TYPE 3

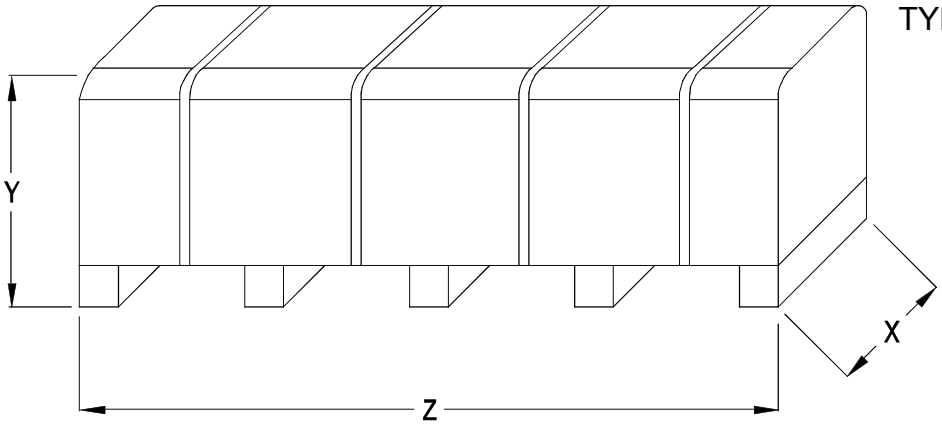

EBARA Pumps Europe S.p.A. se réserve le droit d'apporter des modifications sans préavis.

www.EconomO.fr - Tel.: 01.84.16.97.95 - info@economo.fr - Fax : 09.56.80.08.74

www.EconomO.fr - Tel.: 02.52.46.00.09 - info@economo.fr - Fax : 09.56.80.08.74

DONNÉES D'EMBALLAGE
EVMS(.)1-3-5

	Type de pompe	Pompes						Pompa avec moteur ~1						Pompa avec moteur ~3					
		Emballage [mm]			Poids + Emballage [kg]		Type d'emballage	Emballage [mm]			Poids + Emballage [kg]		Type d'emballage	Emballage [mm]			Poids + Emballage [kg]		Type d'emballage
		X	Y	Z	EVMS(L)	EVMSG		X	Y	Z	EVMS(L)	EVMSG		X	Y	Z	EVMS(L)	EVMSG	
1	EVMS(.)1 2/0,37	385	400	385	12,3	19,3	1	385	400	585	20,2	27,2	1	385	400	585	18,9	25,9	1
	EVMS(.)1 3/0,37	385	400	385	12,8	19,8	1	385	400	585	20,7	27,7	1	385	400	585	19,4	26,4	1
	EVMS(.)1 4/0,37	385	400	385	13,2	20,2	1	385	400	770	21,5	28,4	1	385	400	770	20,2	27,1	1
	EVMS(.)1 5/0,37	385	400	585	14,2	21,2	1	385	400	770	22,0	28,9	1	385	400	770	20,7	27,6	1
	EVMS(.)1 6/0,37	385	400	585	14,6	21,6	1	385	400	770	22,4	29,3	1	385	400	770	21,1	28,0	1
	EVMS(.)1 7/0,37	385	400	585	15,0	22,0	1	385	400	770	22,8	29,7	1	385	400	770	21,5	28,4	1
	EVMS(.)1 8/0,37	385	400	585	15,5	22,5	1	385	400	770	23,3	30,2	1	385	400	770	22,0	28,9	1
	EVMS(.)1 9/0,55	385	400	585	15,9	22,9	1	385	400	770	25,1	32,0	1	385	400	770	22,8	29,7	1
	EVMS(.)1 10/0,55	385	400	585	16,3	23,3	1	385	400	770	25,5	32,4	1	385	400	770	23,2	30,1	1
	EVMS(.)1 11/0,55	385	400	585	16,8	23,8	1	385	400	770	26,0	32,9	1	385	400	770	23,7	30,6	1
	EVMS(.)1 12/0,55	385	400	585	17,5	24,5	1	385	400	770	26,7	33,6	1	385	400	970	25,0	32,0	1
	EVMS(.)1 13/0,55	385	400	585	18,1	25,1	1	385	400	970	27,9	34,9	1	385	400	970	25,6	32,6	1
	EVMS(.)1 14/0,75	385	400	770	19,3	26,3	1	385	400	970	31,5	38,5	1	385	400	970	28,6	35,6	1
	EVMS(.)1 16/0,75	385	400	770	20,3	27,3	1	385	400	970	32,5	39,5	1	385	400	970	29,6	36,6	1
	EVMS(.)1 18/1,1	385	400	770	21,4	28,4	1	385	400	970	34,0	41,0	1	385	400	970	32,2	39,2	1
	EVMS(.)1 20/1,1	385	400	770	22,4	29,4	1	385	400	970	35,0	42,0	1	385	400	1170	33,8	40,7	1
	EVMS(.)1 22/1,1	385	400	770	23,6	30,6	1	385	400	1170	36,8	43,7	1	385	400	1170	35,0	41,9	1
	EVMS(.)1 24/1,1	385	400	970	25,0	32,0	1	385	400	1170	37,8	44,7	1	385	400	1170	36,0	42,9	1
	EVMS(.)1 26/1,1	385	400	970	26,0	33,0	1	385	400	1170	38,8	45,7	1	385	400	1170	37,0	43,9	1
	EVMS(.)1 27/1,5	385	400	970	26,4	33,4	1	400	510	1200	45,2	57,1	1 | 2	500	525	1350	60,8	67,7	1
	EVMS(.)1 29/1,5	385	400	970	27,4	34,4	1	500	525	1350	59,6	66,5	3	500	525	1350	55,3	62,2	3
	EVMS(.)1 32/1,5	385	400	1170	29,3	36,2	1	500	525	1350	60,9	67,8	3	500	525	1350	56,6	63,5	3
	EVMS(.)1 34/1,5	385	400	1170	30,2	37,1	1	500	525	1350	61,8	68,7	3	500	525	1350	57,5	64,4	3
	EVMS(.)1 37/2,2	385	400	1170	31,6	38,5	1	500	525	1540	74,1	81,1	3	500	525	1540	69,6	76,6	3
	EVMS(.)1 39/2,2	385	400	1170	32,6	39,5	1	500	525	1540	75,1	82,1	3	500	525	1540	70,6	77,6	3
3	EVMS(.)3 2/0,37	385	400	385	12,4	17,6	1	385	400	585	20,3	25,5	1	385	400	585	19,0	24,2	1
	EVMS(.)3 3/0,37	385	400	385	12,8	18,0	1	385	400	585	20,7	25,9	1	385	400	585	19,4	24,6	1
	EVMS(.)3 4/0,37	385	400	385	13,2	18,5	1	385	400	770	21,5	26,8	1	385	400	770	20,2	25,5	1
	EVMS(.)3 5/0,55	385	400	585	14,2	19,4	1	385	400	770	23,4	28,6	1	385	400	770	21,1	26,3	1
	EVMS(.)3 6/0,55	385	400	585	14,6	19,8	1	385	400	770	23,8	29,0	1	385	400	770	21,5	26,7	1
	EVMS(.)3 7/0,75	385	400	585	15,5	20,7	1	385	400	770	27,6	32,8	1	385	400	770	24,7	29,9	1
	EVMS(.)3 8/0,75	385	400	585	16,0	21,2	1	385	400	770	28,1	33,3	1	385	400	770	25,2	30,4	1
	EVMS(.)3 9/1,1	385	400	585	16,4	21,6	1	385	400	770	28,9	34,1	1	385	400	770	27,1	32,3	1
	EVMS(.)3 10/1,1	385	400	585	16,9	22,1	1	385	400	770	29,4	34,6	1	385	400	770	27,6	32,8	1
	EVMS(.)3 11/1,1	385	400	585	17,3	22,5	1	385	400	970	30,4	35,6	1	385	400	970	28,6	33,8	1
	EVMS(.)3 12/1,1	385	400	585	17,8	23,0	1	385	400	970	30,9	36,1	1	385	400	970	29,1	34,3	1
	EVMS(.)3 13/1,5	385	400	770	19,0	24,2	1	385	400	970	37,6	42,8	1	385	400	970	33,3	38,5	1
	EVMS(.)3 14/1,5	385	400	770	19,4	24,6	1	385	400	970	38,0	43,2	1	385	400	970	33,7	38,9	1
	EVMS(.)3 15/1,5	385	400	770	19,9	25,1	1	385	400	970	38,5	43,7	1	385	400	970	34,2	39,4	1
	EVMS(.)3 16/1,5	385	400	770	20,9	26,1	1	385	400	970	39,6	44,7	1	385	400	970	35,2	40,4	1
	EVMS(.)3 17/2,2	385	400	770	21,4	26,6	1	385	400	970	41,7	46,9	1	385	400	970	37,2	42,4	1
	EVMS(.)3 19/2,2	385	400	770	22,4	27,6	1	385	400	1170	43,3	48,5	1	385	400	1170	38,8	44,0	1
	EVMS(.)3 21/2,2	385	400	770	23,3	28,5	1	385	400	1170	44,2	49,4	1	385	400	1170	39,7	44,9	1
	EVMS(.)3 23/2,2	385	400	970	24,7	29,9	1	385	400	1170	45,2	50,4	1	385	400	1170	40,7	45,9	1
	EVMS(.)3 24/2,2	385	400	970	25,1	30,4	1	385	400	1170	45,6	50,8	1	385	400	1170	41,1	46,3	1
	EVMS(.)3 25/3,0	385	400	970	25,7	30,9	1	-	-	-	-	-	-	500	525	1350	48,7	56,4	1 | 2
	EVMS(.)3 27/3,0	385	400	970	26,7	31,9	1	-	-	-	-	-	-	500	525	1350	63,1	68,3	3
	EVMS(.)3 29/3,0	385	400	970	27,6	32,9	1	-	-	-	-	-	-	500	525	1350	64,0	69,3	3
	EVMS(.)3 31/3,0	385	400	1170	29,2	34,4	1	-	-	-	-	-	-	500	525	1350	65,0	70,2	3
	EVMS(.)3 33/3,0	385	400	1170	30,0	35,2	1	-	-	-	-	-	-	500	525	1540	75,0	80,2	3
5	EVMS(.)5 2/0,37	385	400	385	12,9	19,4	1	385	400	585	20,8	27,3	1	385	400	585	19,5	26,0	1
	EVMS(.)5 3/0,55	385	400	385	13,4	19,9	1	385	400	770	23,1	29,5	1	385	400	770	20,8	27,3	1
	EVMS(.)5 4/0,75	385	400	585	14,9	21,4	1	385	400	770	27,0	33,4	1	385	400	770	24,1	30,6	1
	EVMS(.)5 5/1,1	385	400	585	15,5	21,9	1	385	400	770	27,9	34,4	1	385	400	770	26,1	32,6	1
	EVMS(.)5 6/1,5	385	400	585	16,1	22,5	1	385	400	770	34,6	41,0	1	385	400	970	30,9	37,3	1
	EVMS(.)5 7/1,5	385	400	585	16,5	22,9	1	385	400	970	35,6	42,0	1	385	400	970	31,3	37,7	1
	EVMS(.)5 8/2,2	385	400	585	17,0	23,5	1	385	400	970	37,8	44,3	1	385	400	970	33,3	39,8	1
	EVMS(.)5 9/2,2	385	400	585	17,6	24,0	1	385	400	970	38,4	44,8	1	385	400	970	33,9	40,3	1
	EVMS(.)5 10/2,2	385	400	770	18,5	25,0	1	385	400	970	38,8	45,3	1	385	400	970	34,3	40,8	1
	EVMS(.)5 11/2,2	385	400	770	19,4	25,8	1	385	400	970	39,7	46,1	1	385	400	970	35,2	41,6	1
	EVMS(.)5 12/3,0	385	400	770	20,6	27,0	1	-	-	-	-	-	-	385	400	1170	44,0	50,4	1
	EVMS(.)5 13/3,0	385	400	770	21,2	27,6	1	-	-	-	-	-	-	385	400	1170	44,6	56,0	1 | 2
	EVMS(.)5 14/3,0	385	400	770	21,7	28,2	1	-	-	-	-	-	-	400	510	1200	45,1	56,6	1 | 2
	EVMS(.)5 15/3,0	385	400	770	22,8	29,2	1	-	-	-	-	-	-	400	510	1200	46,2	57,6	1 | 2
	EVMS(.)5 17/4,0	385	400	970	23,9	30,3	1	-	-	-	-	-	-	400	510	1200	58,4	64,8	2
	EVMS(.)5 19/4,0	385	400	970	25,0	31,4	1	-	-	-	-	-	-	500	525	1350	67,9	74,3	2
	EVMS(.)5 20/4,0	385	400	970	27,2	33,6	1	-	-	-	-	-	-	500	525	1350	70,1	76,5	3
	EVMS(.)5 23/5,5	385	400	1170	34,5	40,9	1	-	-	-	-	-	-	500	525	1540	96,5	102,9	3
	EVMS(.)5 25/5,5	385	400	1170	35,5	41,9	1	-	-	-	-	-	-	500	525	1540	97,5	103,9	3
	EVMS(.)5 27/5,5	500	525	1350	50,8	57,3	3	-	-	-	-	-	-	610	525	1750	99,0	105,5	3

EBARA

EBARA Pumps Europe

EBARA Pumps Europe S.p.A. se réserve le droit d'apporter des modifications sans préavis.

www.EconomO.fr - Tel.: 01.84.16.97.95 - info@economo.fr - Fax : 09.56.80.08.74

www.EconomO.fr - Tel.: 02.52.46.00.09 - info@economo.fr - Fax : 09.56.80.08.74

MOTEUR

EBARA Pumps Europe S.p.A. se réserve le droit d'apporter des modifications sans préavis.

www.EconomO.fr - Tel.: 01.84.16.97.95 - info@economo.fr - Fax : 09.56.80.08.74

www.EconomO.fr - Tel.: 02.52.46.00.09 - info@economo.fr - Fax : 09.56.80.08.74

POMPES MULTICELLULAIRES VERTICALES

GÉNÉRALITÉS

Diverses autorités réglementaires dans de nombreux pays ont introduit ou prévoient une loi pour encourager la fabrication et l'utilisation de moteurs plus efficaces, dans le cadre d'un effort concerté mondial pour réduire la consommation d'énergie. À ce titre, la Commission électrotechnique internationale (IEC) a introduit de nouvelles normes relatives à l'efficacité énergétique des moteurs.
L'**IEC 60034-30** définit de nouvelles classes de rendement énergétique pour les moteurs et harmonise les différentes exigences actuelles à travers le monde pour les niveaux d'efficacité des moteurs à induction.
La **Réglementation de la Commission (EC) N° 640/2009**, mettant en œuvre la Directive Ecoconception 2009/125/EC, prévoit qu'à partir du 1er janvier 2015, dans la Communauté européenne, à l'exception de certaines applications spéciales, les moteurs ne soient pas moins efficaces que la classe IE3.

Dans le détail:
IE3 au 1er janvier 2015 (pour les moteurs ≥ 7,5 jusqu'à 375 kW).
IE3 pour les moteurs au 1er janvier 2017 (pour les moteurs de 0,75 à 375 kW).

		MOTEUR EVMS		MOTEUR EVM
Source d'alimentation	Fréquence	50 Hz		50 Hz
	Phase	Monophasé	Triphasé	Trifase
	Vitesse de rotation	≈ 2900 min^{-1}		≈ 2900 min^{-1}
	Puissance nominale	0,37 ÷ 2,2 kW 0,5 ÷ 3,0 HP	0,37 ÷ 18,5 kW 0,5 ÷ 25 HP	2,2 ÷ 37 kW 3,0 ÷ 50 HP
	Tension	230 ± 10% V	230/400 ± 10% V (jusqu'à 4,0 kW) 400/690 ± 10% V (au-dessus de 5,5 kW)	230/400 ± 10% V (jusqu'à 4,0 kW) 400/690 ± 10% V (au-dessus de 5,5 kW)
Type	Type	Electric - TEFC		Electric - TEFC
	Niveau d'efficacité	entre 0,37 et 2,2 kW	- : entre 0,37 et 0,55 kW IE3 : au-dessus de 7,5 kW	IE3
	Nbre de pôles	2		2
	Degré de protection	IP 55		IP 55
	Classe d'isolation	F (classe B en cas de haute température)		F (classe B en cas de haute température)
Autres	Protection thermique	PTC disponible au-dessus de 1,5 kW inclus		PTC disponible au-dessus de 22 kW inclus
	Matériau de la Chemise	Aluminium		Aluminium
	Support à bride (moteur IEC)	IM B14 (jusqu'à 4,0 kW) IM B5 (au-dessus de 5,5 kW)		IM B14 (jusqu'à 4,0 kW) IM B5 (au-dessus de 5,5 kW)
	Fixation de la boite à bornes	Joint et vis imperdables des moteurs de 0,75 à 11 kW		-

NIVEAU DE BRUIT

Taille Moteur	Puissance [kW]	Puissance [HP]	Bruit LpA - dB (A) *
71	0,37	0,5	<70
	0,55	0,75	
80	0,75	1	52
	1,1	1,5	
90	1,5	2	60
	2,2	3	
100	3,0	4	62
112	4,0	5,5	66
132	5,5	7,5	68
	7,5	10	
160	11	15	73
160 M	15	20	74
160 L	18,5	25	
180 M	22	30	77
200 L	30	40	78
	37	50	

* Les niveaux de bruit ont été mesurés avec une tolérance de ± 2,5 dB (A).

EBARA Pumps Europe

EBARA

EBARA Pumps Europe S.p.A. se réserve le droit d'apporter des modifications sans préavis.

www.EconomO.fr - Tel.: 01.84.16.97.95 - info@economo.fr - Fax : 09.56.80.08.74

www.EconomO.fr - Tel.: 02.52.46.00.09 - info@economo.fr - Fax : 09.56.80.08.74

CARACTÉRISTIQUES TECHNIQUES DU MOTEUR
EVMS 1-3-5-10-15-20

Moteur monophasé à 50 Hz, 2 pôles

Moteur			Condensateur		Efficacité en charge et facteur de puissance		Courant à pleine charge [A]	Courant rotor bloqué [A]
Taille Moteur	Puissance [kW]	Puissance [HP]	[µF]	[V]	η. % 100%	cos-φ 100%	230 V	230 V
71	0,37	0,5	16	400	57,6	0,89	3,1	9,6
	0,55	0,75	16	400	69,0	0,89	3,9	13,6
80	0,75	1	25	400	65,0	0,95	5,3	28,1
	1,1	1,5	36	400	74,0	0,97	6,5	26,0
90 S ■	1,5	2	35	400	79,0	0,97	8,8	46,0
90 L ■	2,2	3	40	400	78,0	0,97	12,9	61,0

■ Les moteurs monophasés fabriqués par EBARA

Moteur triphasé à 50 Hz, 2 pôles

Moteur			Efficacité	Efficacité en charge et facteur de puissance (400 V)				Courant à pleine charge [A]			Courant rotor bloqué [A]		
Taille Moteur	Puissance [kW]	Puissance [HP]		η. % 50%	η. % 75%	η. % 100%	cos-φ 100%	230 V	400 V	690 V	230 V	400 V	690 V
71	0,37	0,5	-	58,0	64,0	70,0	0,78	1,7	1,0	-	8,1	4,7	-
	0,55	0,75	-	57,0	64,0	71,0	0,77	2,6	1,5	-	12,5	7,2	-
80 ♦	0,75	1	IE3	80,2	82,5	82,1	0,76	3,0	1,7	-	19,7	11,4	-
	1,1	1,5	IE3	81,3	82,8	82,7	0,77	4,3	2,5	-	28,8	16,6	-
90 ♦	1,5	2	IE3	83,5	84,3	84,6	0,77	5,8	3,3	-	44,1	25,5	-
	2,2	3	IE3	85,7	86,8	86,0	0,78	8,2	4,7	-	63,3	36,6	-
100 ♦	3,0	4	IE3	85,9	87,5	87,1	0,78	11,1	6,4	-	89,8	51,8	-
112 ♦	4,0	5,5	IE3	86,0	88,3	88,1	0,75	15,1	8,7	-	131,8	76,1	-
132 ♦	5,5	7,5	IE3	88,9	90,3	90,0	0,85	-	10,4	6,0	-	115,3	66,6
	7,5	10	IE3	89,0	90,7	90,4	0,88	-	13,6	7,9	-	144,0	83,1
160 ♦	11	15	IE3	90,1	91,4	91,2	0,81	-	21,3	12,3	-	184,0	106,2
160 M	15	20	IE3	91,0	91,3	91,9	0,89	-	26,7	15,4	-	259,0	149,5
160 L	18,5	25	IE3	91,6	92,8	92,4	0,88	-	33,0	19,1	-	353,1	203,9

♦ CARACTERISTIQUE TECHNIQUE MOTEUR ETM

EBARA Pumps Europe S.p.A. se réserve le droit d'apporter des modifications sans préavis.

www.EconomO.fr - Tel.: 01.84.16.97.95 - info@economo.fr - Fax : 09.56.80.08.74