www.EconomO.fr - Tel.: 01.84.16.97.95 - info@economo.fr - Fax : 09.56.80.08.74

FLANGED PUMPS FOR DIESEL ENGINES

POMPES FLASQUEES POUR MOTEURS DIESEL

POMPE FLANGIATE A MOTORI DIESEL

MEC-MG

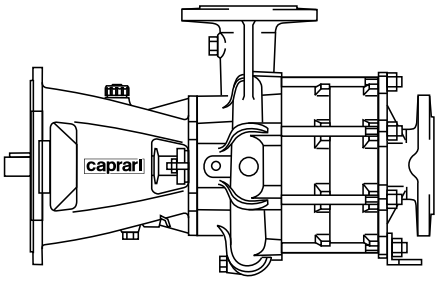

TIFQ
prodotto conforme
D.M.174/2004

WRAS
WATER REGULATIONS ADVISORY SCHEME

caprari
pumping power

MANAGEMENT SYSTEM CERTIFICATION
DNV·GL
ISO 9001 = ISO 14001
OHSAS 18001

Cod. 996535C/10-15-copyright © 2006 Caprari S.p.A - All Rights Reserved

www.EconomO.fr - Tel.: 01.84.16.97.95 - info@economo.fr - Fax : 09.56.80.08.74

www.EconomO.fr - Tel.: 01.84.16.97.95 - info@economo.fr - Fax : 09.56.80.08.74

Index
Index
Indice

Page - *Page* - **Pagina**

Pump coding; *Identification du sigle*; **Esemplificazione sigla**	2
Pump construction and materials; *Construction de la pompe et matériaux;* **Costruzione pompa e materiali**	4
Technical data; *Données tecniques*; **Dati tecnici**	6
Performance ranges; *Champs de performances;* ***Campi di prestazione***	7
Operating data; *Caractéristiques de fonctionnement*; **Caratteristiche di funzionamento**	9
Overall dimensions and weights; *Dimensions d'encombrement et poids*; **Dimensioni di ingombro e pesi**	16
Flanges (UNI EN 1092-2) - *Brides (UNI EN 1092-2)* - **Flange (UNI EN 1092-2)**	18

PUMP CODING - *IDENTIFICATION DU SIGLE* - **ESEMPLIFICAZIONE SIGLA**

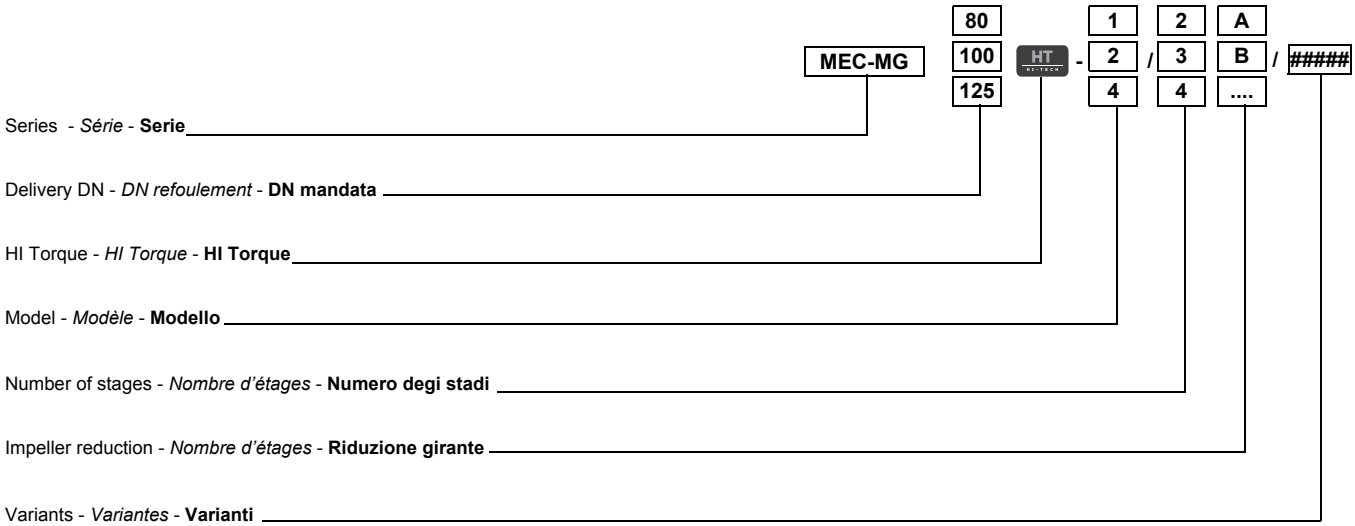

Cod. 996535C/10-15-copyright © 2006 Caprari S.p.A - All Rights Reserved

www.EconomO.fr - Tel.: 01.84.16.97.95 - info@economo.fr - Fax : 09.56.80.08.74

MEC-MG

caprari

Pump construction and materials
Construction de la pompe et matériaux
Costruzione pompa e materiali

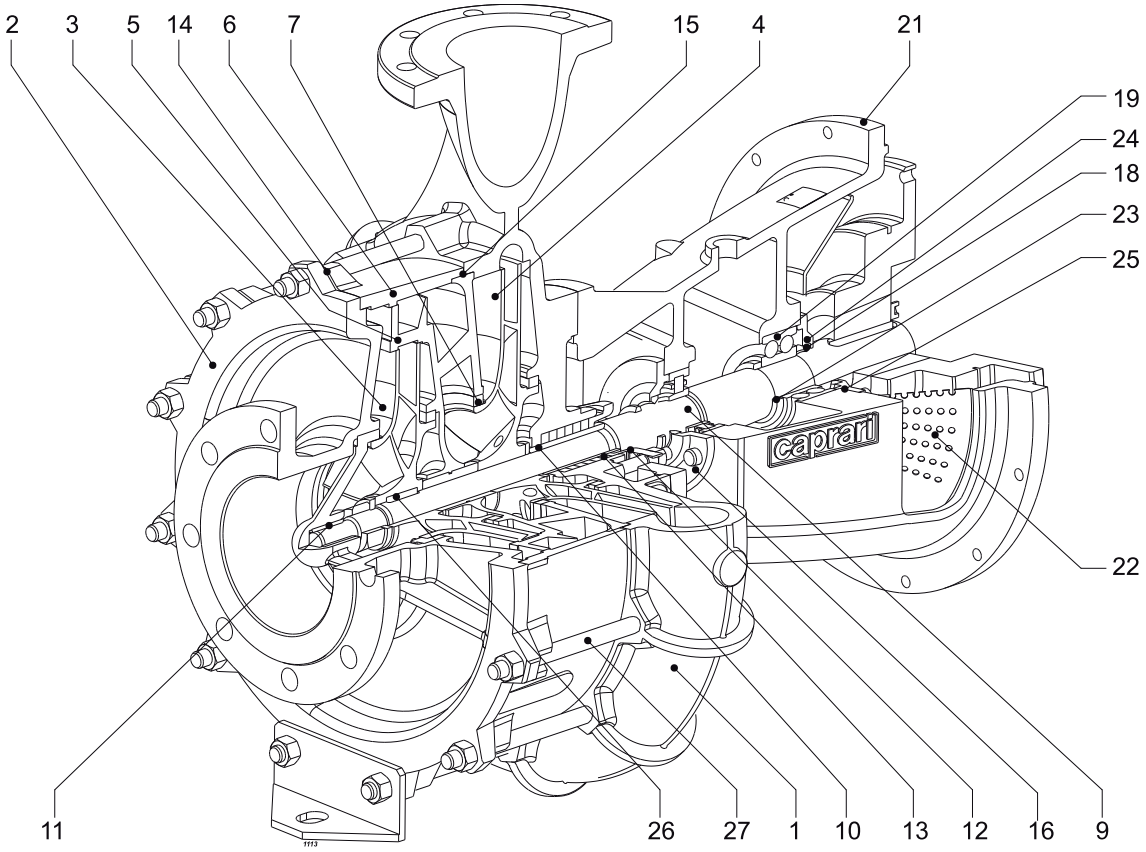

Pos.	Parts	Materials	*Nomenclature*	*Matériaux*	**Nomenclatura**	**Materiale**
1	Delivery casing	Cast iron	*Corps de refoulement*	*Fonte grise*	**Corpo di mandata**	**Ghisa grigia**
2	Suction casing	Cast iron	*Piece d'aspiration*	*Fonte grise*	**Supporto aspirazione**	**Ghisa grigia**
3-4	Impeller	Cast iron	*Roue*	*Fonte grise*	**Girante**	**Ghisa grigia**
5	Diffuser	Cast iron	*Diffuseur*	*Fonte grise*	**Diffusore**	**Ghisa grigia**
6	Casing	Cast iron	*Chemise*	*Fonte grise*	**Mantello**	**Ghisa grigia**
7	Wear ring	Cast iron	*Bague d'usure*	*Fonte grise*	**Anello sede girante**	**Ghisa grigia**
9	Pump shaft	Stainless steel	*Arbre de pompe*	*Acier inox*	**Albero pompa**	**Acciaio inox**
10	Shaft sleeve	Steel	*Entretoise d'arbre*	*Acier*	**Bussola albero**	**Acciaio**
11	Bearing bush	Bronze	*Coussinet*	*Bronze*	**Bronzina supporto aspirazione**	**Bronzo**
12	Stuffing box	Cast iron	*Presse-étoupe*	*Fonte grise*	**Premitreccia**	**Ghisa grigia**
13	Packing	Graphited cord	*Garniture à tresse*	*Tresse graphitée*	**Baderna**	**Treccia grafitata**
14	Gasket for suction cover	Impregnated plastic material	*Joint de la piece d'aspiration*	*Mat. plastique imprégnée*	**Guarnizione corpo pompa**	**Mat. plastico impregnato**
15	OR seal ring	Rubber	*Bague d'étanchéité*	*Caoutchouc*	**Anello di tenuta OR**	**Gomma**
16-24	Bearing flange	Cast iron	*Bride roulement*	*Fonte grise*	**Flangia cuscinetto**	**Ghisa grigia**
18	Seal ring	Rubber	*Bague d'étanchéité*	*Caoutchouc*	**Anello di tenuta**	**Gomma**
19	Bearing	-	*Palier*	-	**Cuscinetto**	**-**
21	Lantern bracket	Cast iron	*Lanterne-support*	*Fonte grise*	**Supporto di collegamento**	**Ghisa grigia**
22	Shaft guard	Steel	*Protection arbre*	*Acier*	**Carter di protezione**	**Acciaio**
23	Circlip	Steel	*Anneau elastique*	*Acier*	**Anello elastico**	**Acciaio**
25	Gasket for flange	Impregnated plastic material	*Joint de la bride*	*Mat. plastique imprégnée*	**Guarnizione flangia**	**Mat. plastico impregnato**
26	Feather key	Steel	*Languette*	*Acier*	**Linguetta**	**Acciaio**
27	Tie rod	Steel	*Tirant*	*Acier*	**Tirante**	**Acciaio**

Screws and nuts in stainless steel.

Vis et écrous en acier inox.

Viti e dadi in acciaio inox.

Cod. 996535C/10-15-copyright © 2006 Caprari S.p.A - All Rights Reserved

caprari

MEC-MG

Pump construction and materials
Construction de la pompe et matériaux
Costruzione pompa e materiali

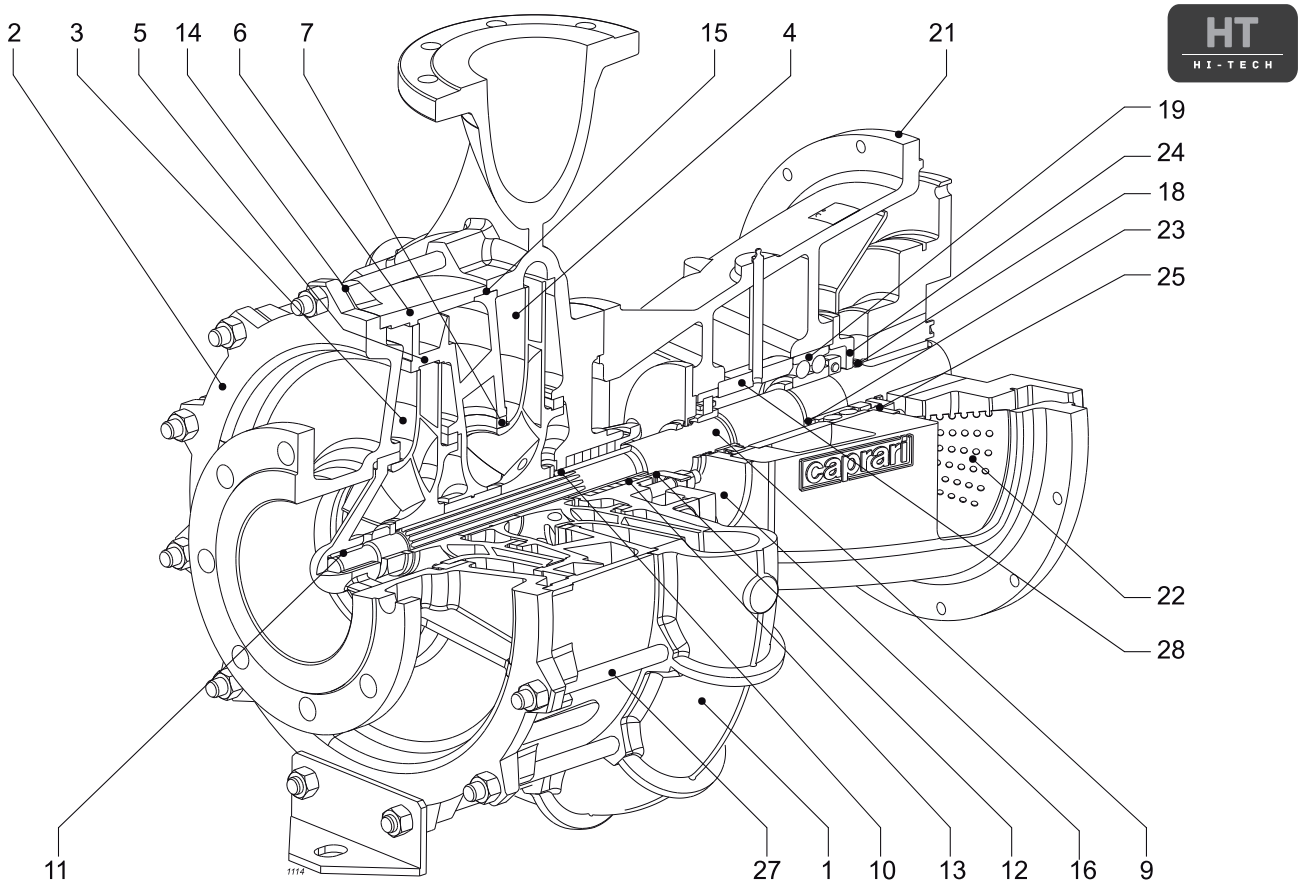

Pos.	Parts	Materials	*Nomenclature*	*Matériaux*	**Nomenclatura**	**Materiale**
1	Delivery casing	Cast iron	*Corps de refoulement*	*Fonte grise*	**Corpo di mandata**	**Ghisa grigia**
2	Suction casing	Cast iron	*Piece d'aspiration*	*Fonte grise*	**Supporto aspirazione**	**Ghisa grigia**
3-4	Impeller	Cast iron	*Roue*	*Fonte grise*	**Girante**	**Ghisa grigia**
5	Diffuser	Cast iron	*Diffuseur*	*Fonte grise*	**Diffusore**	**Ghisa grigia**
6	Casing	Cast iron	*Chemise*	*Fonte grise*	**Mantello**	**Ghisa grigia**
7	Wear ring	Cast iron	*Bague d'usure*	*Fonte grise*	**Anello sede girante**	**Ghisa grigia**
9	Pump shaft	Stainless steel	*Arbre de pompe*	*Acier inox*	**Albero pompa**	**Acciaio inox**
10	Shaft sleeve	Stainless steel	*Entretoise d'arbre*	*Acier inox*	**Bussola albero**	**Acciaio inox**
11	Shaft bearing bush	Steel/Rubber	*Coussinet arbre pompe*	*Acier/Caoutchouc*	**Cuscinetto albero**	**Acciaio/Gomma**
12	Stuffing box	Cast iron	*Presse-étoupe*	*Fonte grise*	**Premitreccia**	**Ghisa grigia**
13	Packing	Graphited cord	*Garniture à tresse*	*Tresse graphitée*	**Baderna**	**Treccia grafitata**
14	Gasket for suction cover	Impregnated plastic material	*Joint de la piece d'aspiration*	*Mat. plastique imprégnée*	**Guarnizione corpo pompa**	**Mat. plastico impregnato**
15	OR seal ring	Rubber	*Bague d'étanchéité*	*Caoutchouc*	**Anello di tenuta OR**	**Gomma**
16-24	Bearing flange	Cast iron	*Bride roulement*	*Fonte grise*	**Flangia cuscinetto**	**Ghisa grigia**
18	Seal ring	Rubber	*Bague d'étanchéité*	*Caoutchouc*	**Anello di tenuta**	**Gomma**
19	Bearing	-	*Palier*	-	**Cuscinetto**	**-**
21	Lantern bracket	Cast iron	*Lanterne-support*	*Fonte grise*	**Supporto di collegamento**	**Ghisa grigia**
22	Shaft guard	Steel	*Protection arbre*	*Acier*	**Carter di protezione**	**Acciaio**
23	Circlip	Steel	*Anneau elastique*	*Acier*	**Anello elastico**	**Acciaio**
25	Gasket for flange	Impregnated plastic material	*Joint de la bride*	*Mat. plastique imprégnée*	**Guarnizione flangia**	**Mat. plastico impregnato**
27	Tie rod	Steel	*Tirant*	*Acier*	**Tirante**	**Acciaio**
28	Spacer sleeve	Steel	*Entretoise*	*Acier*	**Distanziale**	**Acciaio**

Screws and nuts in stainless steel. *Vis et écrous en acier inox.* **Viti e dadi in acciaio inox.**

Cod. 996535C/10-15-copyright © 2006 Caprari S.p.A - All Rights Reserved

MEC-MG

caprari

Technical data
Caracteristiques tecniques
Dati tecnici

Standard construction *Exécution standard* **Esecuzione standard**					
Type Type **Tipo**	Impellers combination *Composition des roues* **Combinazione giranti**	Maximum rotation speed *Vitesse de rotation maximum* **Velocità rotazione massima**	Maximum working pressure Liquid temperature *Pression maximale de fonctionnement* *Tempèrature du liquide* **Pressione massima di esercizio** **Temperatura liquido**		Wet moment of inertia J *Moment d'inertie J mouillé* **Momento d'inerzia J bagnato**
			40°C		With cast iron impellers *Avec roues en fonte* **Con giranti in ghisa**
		n [min^{-1}]	**DNa**	**DNm**	**J=1/4 PD^2 [kg m^2]**
MEC-MG 80/2	**GH**	2650	8	16	0,47000
MEC-MG 80/3	**B**	2000	8	16	0,70500
MEC-MG 80-4/3	**A**	2000	8	16	0,70500
MEC-MG 80-4/4	**A**	1750	8	16	0,94000
MEC-MG 100/2	**A**	1750	8	14	2,23620
MEC-MG 100/3	**A**	1450	8	14	2,95620
MEC-MG 100-1/2	**G**	2400	14	20	2,20500
MEC-MG 100-1/3	**F**	2000	14	20	2,89370
MEC-MG 100-2/2	**E**	2200	8	18	2,23620
MEC-MG 100-2/3	**D**	1750	8	18	2,95620
MEC-MG 100HT/2	**A**	2000	8	16	2,40940
MEC-MG 125HT/2	**A**	1750	8	16	2,25910

Pumps suitable for clean, chemically and mechanically non-aggressive waters.

- Maximum content of solid substances of the slime grain size hardness: 20 [g/m³]
- Operating maximum time with closed discharge and liquid at 40°C: 10 min.
- Direction of rotation: clockwise viewed from drive side.
- Ports positioning: axial for suction, radial for discharge, normally upward, but both 90° stations possible on request.

MEC-MG 100 pumps are not suitable for use with a centrifugal coupling owing to this latter's high degree of torsional stiffness.

Tolerances
Given specifications relate to cold water (15 °C) at apressure of 1 bar (atmospheric) and are guaranteed as for all series pumps according to UNI/ISO 9906 Grade 3B.
The data given in the catalogue refer to liquids with a volume mass of 1 kg/dm³ and kinematic viscosity of not more than 1 mm²/s.

Les pompes sont adaptées au pompage d'eaux douces, claires, chimiquement et mécaniquement non agressives.

- Contenu maxi. de corps solides ayant la dureté et granulométrie du limon: 20 [g/m³]

- Temps maxi. de fonctionnement à refoulement fermé avec liquide à 40°C: 10 min.

- Sens de rotation: horaire vu côté de entraînement.

- Orientation des tubulures: aspiration axiale/refoulement radial; normalement orientées vers la haut mais orientation sur demande à 90° dans les deux sens.

La pompe MEC-MG 100 n'est pas indiquée pour l'accouplement avec joint centrifuge à cause de la rigidité élevée à la torsion du joint.

Tolerances
Les caractéristiques de fonctionnement sont relevées avec eau froide (15 °C) à la pression atmosphérique (1bar) et sont garanties, en tenant compte qu'il s'agit de pompes costruites en série, selon les normes UNI/ISO 9906 Niveau 3B.
Les données du catalogue se réfèrent à des liquides ayant une densité de 1 kg/dm³ et avec une viscosité cinématique égale ou inférieure à 1 mm²/s.

Pompe adatte per il pompaggio di acqua dolce, pulita,chimicamente e meccanicamente non aggressiva.

- Contenuto massimo di sostanze solide della durezza e granulometria del limo: 20 [g/m³]

- Tempo max di funzionamento a bocca chiusa con liquido a 40°C: 10 min.

- Senso di rotazione: orario visto dal lato comando.

- Orientamento bocche: aspirante assiale/premente radiale rivolta verso l'alto orientabile su richiesta a 90° nei due sensi.

La pompa MEC-MG 100 non è adatta per l'impiego con giunto centrifugo a causa dell'elevata rigidità torsionale del giunto stesso.

Tolleranze
Le caratteristiche di funzionamento sono state rilevate con acqua fredda
(15 °C) alla pressione atmosferica (1 bar) e vengono garantite, trattandosi di pompe costruite in serie, secondo le norme UNI/ ISO 9906 Grado 3B.
I dati di catalogo si riferiscono a liquidi con densità di 1kg/dm³ e con viscosità cinematica non superiore a 1mm²/s.

Cod. 996535C/10-15-copyright © 2006 Caprari S.p.A - All Rights Reserved

caprari

MEC-MG

Performance ranges
Champs de performances
Campi di prestazione

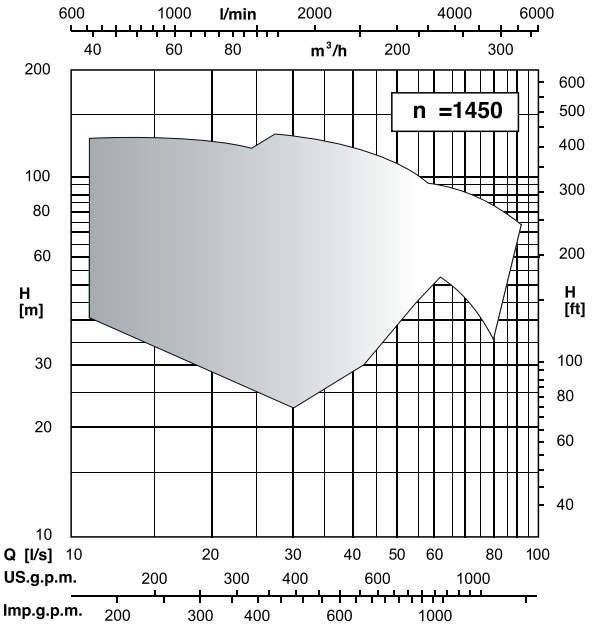

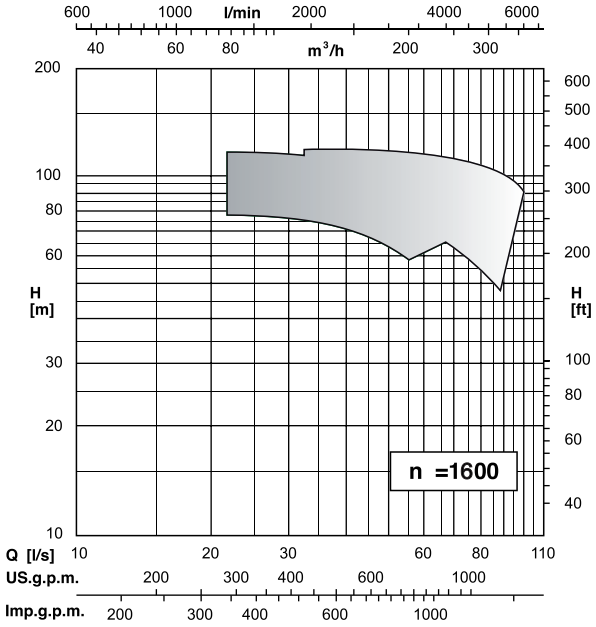

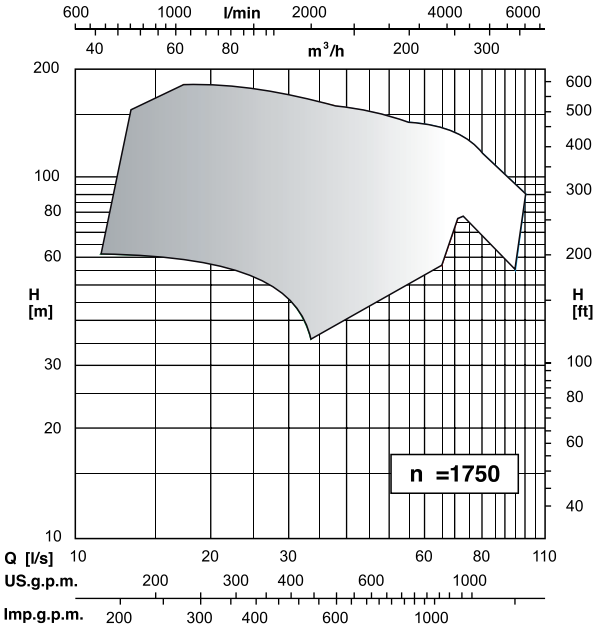

Cod. 996535C/10-15-copyright © 2006 Caprari S.p.A - All Rights Reserved

MEC-MG

caprari

Performance ranges
Champs de performances
Campi di prestazione

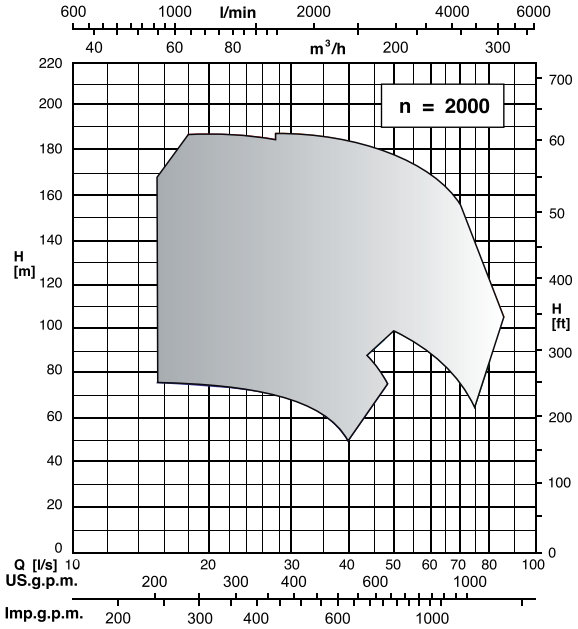

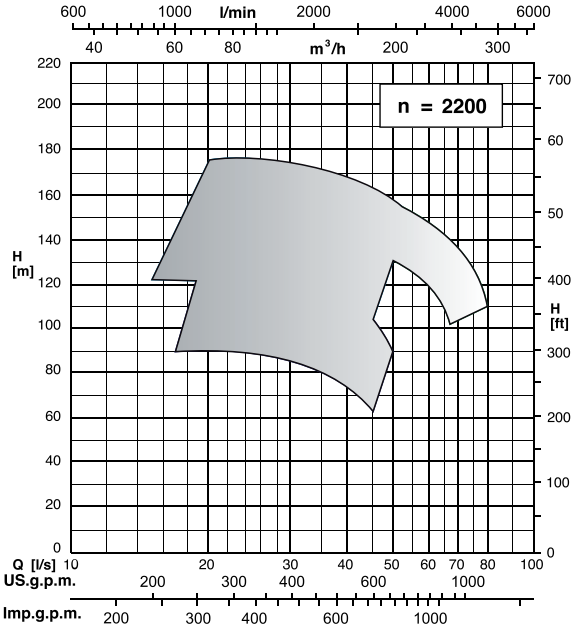

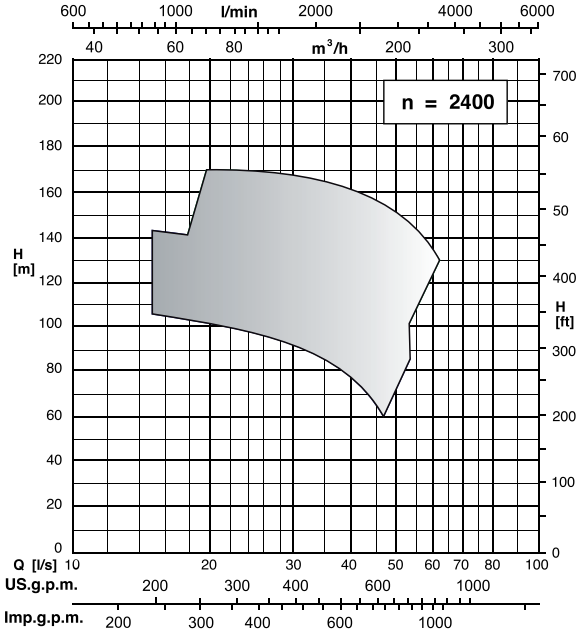

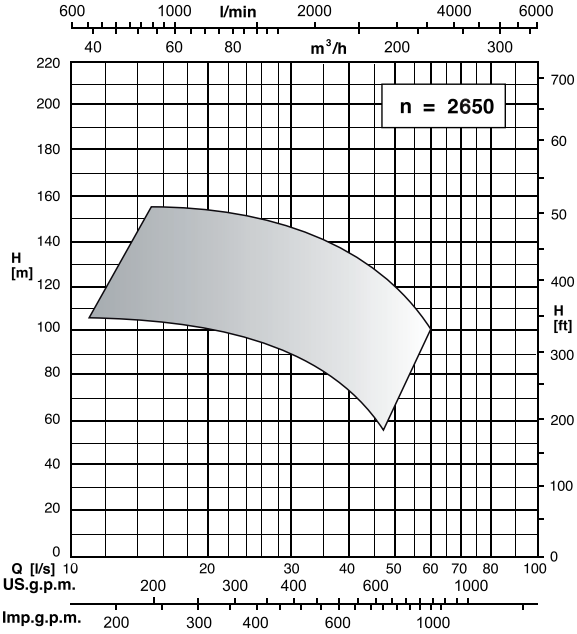

Cod. 996535C/10-15-copyright © 2006 Caprari S.p.A - All Rights Reserved

caprari

MEC-MG

Operating data
Caracteristiques de fonctionnement
Caratteristiche di funzionamento

n [min -1] **1450**

MEC-MG 80/2

DNa x DNm [mm]	Impellers Combination / *Combinaisons des roues* / ***Combinazione giranti***	Capacity / *Debit* / ***Portata***										
		[l/m]	0	600	720	900	1200	1500	1800	2100	2400	2580
		[m³/h]	0	36	43,2	54	72	90	108	126	144	154,8
		[l/s]	0	10	12	15	20	25	30	35	40	43
100 x 80	I	H	39,9	40,5	40	38,9	35,2	29,7	22,9			
		P	-	6,2	7,1	8,3	9,8	11,1	12			
100 x 80	H	H	42,1	42,9	42,2	40,7	37	31,8	25,1			
		P	-	6,6	7,5	8,6	10,2	11,5	12,6			
100 x 80	G	H	43,5	45	44,3	42,6	38,9	34	27,2			
		P	-	7,1	7,9	9	10,7	12	13,1			
100 x 80	F	H	45,7	47,5	47	45,7	42,1	36,9	30			
		P	-	7,6	8,4	9,7	11,5	12,8	13,8			
100 x 80	E	H	48,3	49,4	49,2	48	44,6	39,9	33,5	25,4		
		P	-	8,1	9	10,3	12,2	13,7	14,8	15,7		
100 x 80	D	H	50,8	51,5	51,1	49,6	46,2	41,9	36,1	28,3		
		P	-	8,7	9,5	10,7	12,6	14,4	15,7	16,6		
100 x 80	C	H	52,4	53,5	53,1	51,8	48,5	44,1	38,4	30,8		
		P	-	9,1	10	11,3	13,3	15,1	16,4	17,4		
100 x 80	B	H	55,5	56,6	56,4	55,2	51,8	47,1	41,6	35		
		P	-	10,2	11	12,3	14,3	16,1	17,5	18,8		
100 x 80	A	H	58,5	59,2	58,9	57,9	54,9	50,8	45,7	39,4	32,1	
		P	-	11	11,9	13,2	15,3	17,2	19	20,4	21,5	
NPSH		[m]		2,3	2,3	2,4	2,8	3,6	4,8	6,8		

MEC-MG 80/3

100 x 80	H	H	60,9	62,6	62	59,8	54,4	47,1	37,7			
		P	-	10,1	11,3	13	15,3	17,2	18,5			
100 x 80	G	H	65	66,4	66,1	64	58,4	51,5	42,8			
		P	-	10,8	12,1	13,8	16,3	18,4	20			
100 x 80	F	H	67,6	69,2	68,1	66,1	61,2	54,2	45,1	34,3		
		P	-	11,3	12,5	14,3	16,9	19,1	20,7	21,4		
100 x 80	E	H	69,9		70,5	68,8	64,1	57,4	48,4	37,6		
		P	-		13,1	14,9	17,6	19,9	21,6	22,7		
100 x 80	D	H	72		72,7	70,8	66,3	59,8	50,8	40,4		
		P	-		13,6	15,4	18,2	20,5	22,4	23,7		
100 x 80	C	H	74		74,9	73	68,2	61,9	53,7	43,3		
		P	-		14,2	15,9	18,8	21,2	23,2	24,8		
100 x 80	B	H	77,7		78,2	76,1	71,3	64,9	57,1	47,4		
		P	-		15	16,8	19,7	22,1	24,3	26,2		
100 x 80	A	H	80,3			79,2	74,6	68,4	60,5	51,3		
		P	-			17,7	20,7	23,3	25,6	27,6		
NPSH		[m]		1,6	1,6	1,6	1,7	1,9	2,8	4,8		

MEC-MG 80-4/3

100 x 80	A	H	92,9		88	86,1	81,8	75,7	67,9	58,8		
		P	-		17	18,9	22	24,8	27,3	29,6		
NPSH		[m]			1,4	1,4	1,6	2	2,7	4,4		

MEC-MG 80-4/4

100 x 80	A	H	113		109,5	106,1	100	92,4	82,5	69,8		
		P	-		21,5	24	28,1	31,8	35	37,3		
NPSH		[m]			1,7	1,7	1,9	2,2	2,9	4		

MEC-MG 100-1/3

100 x 100	F	H	101,6		100,8	99,8	97,9	94,2	88,6	81,8	74,7	
		P	-		23,5	26,3	30,5	34,1	37,2	39,9	42,1	
100 x 100	E	H	108,4			105,9	103,8	99,7	94	87,3	79,7	
		P	-			28,1	32,5	36,3	39,5	42,4	44,8	
100 x 100	D	H	113,5			110,3	108,2	104,1	98,7	92,4	84,3	
		P	-			29,6	34,2	38,1	41,6	44,7	47,2	
100 x 100	C	H	118,5			114,6	112,2	109	104,1	97,4	89	
		P	-			31,1	35,7	40,1	44,1	47,4	49,8	
100 x 100	B	H	123,9			120,6	118,7	115,6	111	104,6	96,3	
		P	-			33,4	38,5	43,1	47,3	50,9	53,8	
100 x 100	A	H	130,4			126,8	125	122,3	118,2	112,3	104,3	98,8
		P	-			36	41,6	46,5	51	54,9	58,2	60
NPSH		[m]				1,8	2,1	2,7	3,8	5,7	8,2	

MEC-MG 100/2

DNa x DNm [mm]	Impellers Combination / *Combinaisons des roues* / ***Combinazione giranti***	Capacity / *Debit* / ***Portata***										
		[l/m]	0	1200	1500	1800	2400	3000	3600	4200	4800	5400
		[m³/h]	0	72	90	108	144	180	216	252	288	324
		[l/s]	0	20	25	30	40	50	60	70	80	90
125 x 100	G	H	64,6		63,9	62,4	57	47,6				
		P	-		22,6	25	29,5	33,7				
125 x 100	F	H	69,5		68,7	66,8	60,4	50,5				
		P	-		24,7	27	31,3	35,4				
125 x 100	E	H	74,1		72,8	71	65	56,3				
		P	-		26,5	29,1	33,9	38,8				
125 x 100	D	H	79,3		78,4	76,6	71	62,6				
		P	-		29	31,9	37,4	42,8				
125 x 100	C	H	84,4			82,4	77,2	69				
		P	-			34,9	41,4	47,2				
125 x 100	B	H	90,4			88,1	82,1	73,9				
		P	-			38,1	44,6	51				
125 x 100	A	H	97,3			94,3	88,6	79,9	68,3			
		P	-			42,2	49,2	55,8	61,4			
NPSH		[m]			2	2	2,4	3,6				

MEC-MG 100HT/2 (HT HI-TECH)

DNa x DNm [mm]	Impellers Combination / *Combinaisons des roues* / ***Combinazione giranti***	Capacity / *Debit* / ***Portata***										
		[l/m]	0	1200	1500	1800	2400	3000	3600	4200	4800	5400
		[m³/h]	0	72	90	108	144	180	216	252	288	324
		[l/s]	0	20	25	30	40	50	60	70	80	90
125 x 100	G	H	65	64,5	63,8	62,1	56,6	48				
		P	-	19,6	22,3	25	29,7	34				
125 x 100	F	H	70	69,5	68,7	66,8	60,2	51,4				
		P	-	20,9	23,8	26,5	31,4	35,7				
125 x 100	E	H	74	74	72,7	70,9	65,1	56,4				
		P	-	23,2	26,2	29,1	34,1	38,2				
125 x 100	D	H	80,1	79,5	78,9	77,1	71,6	62,8				
		P	-	25,6	28,9	32,1	37,9	42,7				
125 x 100	C	H	86,3	85,7	84,8	83,1	78,2	69,3	56,4			
		P	-	28	31,7	35,3	41,8	47,3	51,6			
125 x 100	B	H	92,4	92	91,2	89,5	84,8	76,1	63,5			
		P	-	30,5	34,5	38,4	45,7	51,9	56,9			
125 x 100	A	H	98,5	98	97,3	95,7	91,2	83,5	71,3			
		P	-	33,2	37,4	41,5	49,5	56,3	62,2			
NPSH		[m]		2	1,9	1,9	2,4	3,7	6,1			

MEC-MG 100-1/2

125 x 100	E	H	72,5	69,5	67,5	64,6	56,3					
		P	-	21,6	24,3	26,8	31,6					
125 x 100	D	H	78	75,1	73,1	70,2	62,1					
		P	-	23,3	26,3	29,2	34,2					
125 x 100	C	H	83,6	81	79	76,1	67,8					
		P	-	25,4	28,6	31,8	37,1					
125 x 100	B	H	89,2	86,8	84,9	82,1	73,9					
		P	-	27,9	31,4	34,7	40,5					
125 x 100	A	H	95	92,5	90,6	87,9	79,7					
		P	-	30,8	34,7	38,2	44,1					
NPSH		[m]		1,8	2,6	3,8	8,3					

MEC-MG 100-2/2

125 x 100	E	H	73,8	73,2	72,1	70,4	63,5	53,8				
		P	-	24,4	27,4	30,2	35,4	39,6				
125 x 100	D	H	80	78,4	77,3	75,5	69,1	60,2				
		P	-	25,7	28,9	32,1	37,9	43				
125 x 100	C	H	86	83,9	83	81,4	75,8	67,8				
		P	-	27,6	31,1	34,5	41,1	47				
NPSH		[m]		1,9	2	2,2	3,1	5,1				

MEC-MG 100-2/3

125 x 100	G	H	96,8	95,9	94	90,9	81,8					
		P	-	31,1	35,1	39	46,8					
125 x 100	F	H	104,8	104,1	102,4	99,9	90,7	76,7				
		P	-	33,7	38	42,2	50,2	57,6				
125 x 100	E	H	112,6	111,3	109,8	107,5	98,7	85,2				
		P	-	36,4	41	45,4	53,7	61,4				
125 x 100	D	H	117,8	115,9	114,5	112,5	104,6	91,4				
		P	-	38,5	43,2	47,8	56,4	64,4				
NPSH		[m]		2,3	2,3	2,5	3,2	5				

MEC-MG 100/3

125 x 100	G	H	101,4		99,9	96,7	87,2	72,8				
		P	-		34,7	38,5	45,6	52				
125 x 100	F	H	105,5		104,6	101,8	92,7	78,9				
		P	-		36,9	40,9	48,4	55,1				
125 x 100	E	H	110,2		109,2	106,4	96,9	84,2				
		P	-		39,2	43,3	51	58,2				
125 x 100	D	H	115,5		114,4	112,4	104	90,9				
		P	-		42	46,3	54,4	62				
125 x 100	C	H	120,4		119,5	117,6	109,9	96,8				
		P	-		44,8	49,4	58,2	66,2				
125 x 100	B	H	126,5			122,8	115	101,8				
		P	-			52,8	61,5	69,8				
125 x 100	A	H	133,1			129,2	120,7	107,8				
		P	-			56,8	66,1	75				
NPSH		[m]			1,8	1,8	2,3	3,6				

MEC-MG 125HT/2 (HT HI-TECH)

125 x 125	G	H	67			66,3	64,1	60,3	54,6	46,8		
		P	-			34	37,8	41,7	45,3	48,3		
125 x 125	F	H	74			73	69,8	65,9	60,2	52,3	42	
		P	-			36,2	40,5	44,5	48,1	51,5	54,9	
125 x 125	E	H	79,5			78	74,8	70,6	64,9	57,4	47,9	
		P	-			38	42,4	47,2	51,8	56,2	60	
125 x 125	D	H	84			83	80,8	77,2	72,1	65,4	56,7	
		P	-			40	45,5	51,2	56,7	61,6	66,3	
125 x 125	C	H	89,9			88,8	86,7	83,8	79,5	73,4	65,5	
		P	-			43	49,2	55,4	61,6	67,5	73,4	
125 x 125	B	H	95,9			95	92,9	90,3	86,7	81,6	74,5	
		P	-			45,5	52,6	59,7	66,5	73,1	79,3	
125 x 125	A	H	101,8			100	98,8	96,8	93,8	89,5	83,2	74,5
		P	-			48,2	55,9	63,6	71	78,2	84,9	91,1
NPSH		[m]				2	2,3	2,6	3	3,5	4,6	

H = Total manometric head at the bowl assembly in [m]
P = Power absorbed by the bowl assembly in [kW]

N.B. Further to the pump type, please state as well the Impellers combination. (A,B,C, etc.)
Ex.: MEC-MG...-./.A

H = Hauteur manométrique totale au corps de pompe en [m]
P = Puissance absorbée par le corps de pompe en [kW]

N.B. Préciser s.v.p., non seulement le type de la pompe mais aussi la combinaisons des roues. (A,B,C, etc.)
Ex.: MEC-MG...-./.A

H = Prevalenza manometrica totale al corpo pompa in [m]
P = Potenza assorbita dal corpo pompa in [kW]

N.B. Oltre alla pompa, precisare sempre anche il tipo della combinazione giranti. (A,B,C, ecc.)
Es.: MEC-MG...-./.A

Cod. 996535C/10-15-copyright © 2006 Caprari S.p.A - All Rights Reserved

MEC-MG

caprari

1600

n [min $^{-1}$]

Operating data
Caracteristiques de fonctionnement
Caratteristiche di funzionamento

DNa x DNm [mm]	Impellers Combination / *Combinaisons des roues* / ***Combinazione giranti***	Capacity / *Debit* / ***Portata***										
		[l/m]	0	1500	1800	2400	3000	3600	4200	4800	5400	5880
		[m³/h]	0	90	108	144	180	216	252	288	324	352,8
		[l/s]	0	25	30	40	50	60	70	80	90	98
MEC-MG 100HT/2 HT HI-TECH												
125 x 100	G	**H**	**79,1**	**78,3**	**76,8**	**71,7**	**63,9**					
		P	-	28,2	31,6	37,6	42,9					
125 x 100	F	**H**	**85,2**	**84,1**	**82,7**	**76,7**	**67,8**					
		P	-	30,2	33,6	39,8	45,4					
125 x 100	E	**H**	**90**	**89,2**	**87,6**	**82,3**	**74**	**62,9**				
		P	-	33,3	36,9	43,4	48,9	53,4				
125 x 100	D	**H**	**97,5**	**96,6**	**95,1**	**90**	**82,1**	**70**				
		P	-	36,8	40,7	48	54,4	59,6				
125 x 100	C	**H**	**104,9**	**103,9**	**102,3**	**97,7**	**90,1**	**77,9**				
		P	-	40,2	44,6	53	60,2	66,2				
125 x 100	B	**H**	**112,4**	**111,6**	**110,1**	**105,6**	**98,4**	**86,3**	**71,2**			
		P	-	43,9	48,7	57,8	65,9	72,7	78,6			
125 x 100	A	**H**	**119,8**	**119**	**117,6**	**113,3**	**106,7**	**95,5**	**80,8**			
		P	-	47,6	52,6	62,5	71,5	79,3	86			
NPSH		**[m]**		2,2	2,3	2,6	3,5	5,1	7,4			
MEC-MG 125HT/2 HT HI-TECH												
125 x 125	G	**H**	**81,5**			**79,1**	**75,8**	**70,6**	**63,4**	**54,1**		
		P	-			48,7	53,5	58,2	62,3	65,7		
125 x 125	F	**H**	**90**			**86,4**	**82,6**	**77,4**	**70,2**	**60,7**		
		P	-			52,3	57,3	61,9	66,2	70,3		
125 x 125	E	**H**	**96,7**			**92,6**	**88,5**	**83,1**	**76**	**67,2**		
		P	-			54,6	60,3	66,1	71,6	76,7		
125 x 125	D	**H**	**102,1**			**99,5**	**96,2**	**91,5**	**85,2**	**77,1**	**67**	
		P	-			58,2	65,2	72	78,4	84,3	90	
125 x 125	C	**H**	**109,4**			**106,5**	**103,8**	**99,8**	**94,4**	**87,1**	**77,8**	
		P	-			62,9	70,4	78	85,4	92,6	99,8	
125 x 125	B	**H**	**116,6**			**114**	**111,4**	**108,1**	**103,5**	**97,2**	**88,9**	**80,5**
		P	-			67	75,7	84,2	92,4	100,3	107,8	113,7
125 x 125	A	**H**	**123,9**			**120,9**	**119**	**116,4**	**112,7**	**107,6**	**100,1**	
		P	-			71,2	80,7	90	99,3	108	115,8	
NPSH		**[m]**				2,5	2,7	3	3,4	4,2	5,6	

H = Total manometric head at the bowl assembly in [m]
P = Power absorbed by the bowl assembly in [kW]

N.B. Further to the pump type, please state as well the Impellers combination. (A,B,C, etc.)
Ex.: MEC-MG...-./.A

H = Hauteur manométrique totale au corps de pompe en [m]
P = Puissance absorbée par le corps de pompe en [kW]

N.B. Préciser s.v.p., non seulement le type de la pompe mais aussi la combinaisons des roues. (A,B,C, etc.)
Ex.: MEC-MG...-./.A

H = Prevalenza manometrica totale al corpo pompa in [m]
P = Potenza assorbita dal corpo pompa in [kW]

N.B. Oltre alla pompa, precisare sempre anche il tipo della combinazione giranti. (A,B,C, ecc.)
Es.: MEC-MG...-./.A

Cod. 996535C/10-15-copyright © 2006 Caprari S.p.A - All Rights Reserved

caprari

MEC-MG 1750

Operating data
Caracteristiques de fonctionnement
Caratteristiche di funzionamento

n [min -1]

MEC-MG 80/2

DNa x DNm [mm]	Impellers Combination / *Combinaisons des roues* / ***Combinazione giranti***	Capacity / *Debit* / ***Portata*** [l/m]	0	960	1080	1200	1500	1800	2100	2400	2700	2820
		[m³/h]	0	57,6	64,8	72	90	108	126	144	162	169,2
		[l/s]	0	16	18	20	25	30	35	40	45	47
100 x 80	I	H	59	59,1	58	56,6	51,9	46	38,8			
		P	-	14,6	15,8	16,8	19	20,7	21,4			
100 x 80	H	H	62	61,8	60,3	58,6	53,4	47,3	40,2			
		P	-	15,3	16,4	17,4	19,5	21,1	22			
100 x 80	G	H	65	65,8	63,9	61,9	56,2	49,8	41,9			
		P	-	16,2	17,3	18,3	20,4	21,9	22,8			
100 x 80	F	H	68	69,5	68	66,2	60,5	53,7	45,9			
		P	-	17,1	18,4	19,5	21,8	23,5	24,4			
100 x 80	E	H	71	71,6	70,3	68,5	63,3	56,8	49,7			
		P	-	17,8	19,1	20,3	22,8	24,7	26			
100 x 80	D	H	73,9	74,6	73,5	72	67,5	61,6	54,3	46,2		
		P	-	18,6	20	21,3	24,2	26,5	28	29,1		
100 x 80	C	H	76,4	77,8	76,7	75,3	70,7	65	58,4	50,5		
		P	-	19,5	20,9	22,3	25,2	27,7	29,6	30,9		
100 x 80	B	H	80,9	81,3	80,3	78,9	74,8	69,5	62,8	54,2		
		P	-	20,7	22,2	23,5	26,5	29,1	31,2	32,7		
100 x 80	A	H	85,2	85,3	84,1	82,8	78,6	73,3	66,7	58,6		
		P	-	22,2	23,6	24,8	27,7	30,2	32,6	34,7		
NPSH		[m]		2,5	2,5	2,5	2,6	2,9	3,6	4,8		

MEC-MG 80/3

DNa x DNm [mm]	Impellers Combination / *Combinaisons des roues* / ***Combinazione giranti***	Capacity / *Debit* / ***Portata*** [l/m]	0	960	1080	1200	1500	1800	2100	2400	2700	2820
		[m³/h]	0	57,6	64,8	72	90	108	126	144	162	169,2
		[l/s]	0	16	18	20	25	30	35	40	45	47
100 x 80	H	H	94	91,9	89,4	86,7	79	69,9	58,3			
		P	-	22,6	24,2	25,6	28,8	31,5	33,3			
100 x 80	G	H	98	97,3	94,9	92,2	84,5	75,4	64,3			
		P	-	23,9	25,6	27,1	30,4	33,2	35,3			
100 x 80	F	H	100	100	97,9	95,6	88,5	79,5	68,2			
		P	-	24,8	26,4	28	31,5	34,5	36,7			
100 x 80	E	H	103	102,6	100,8	98,5	91,6	83,3	73			
		P	-	25,5	27,2	28,9	32,6	35,8	38,3			
100 x 80	D	H	106	105,5	103,6	101,4	95	87,2	77,4	64,6		
		P	-	26,3	28,2	29,8	33,7	37	39,9	42,2		
100 x 80	C	H	109	108,9	106,9	104,6	98,1	90,4	81,2	68,8		
		P	-	27,6	29,3	30,9	34,7	38,2	41,2	43,8		
100 x 80	B	H	113,1	112,5	110,8	108,7	102,5	94,6	85,3	73,1		
		P	-	28,9	30,6	32,4	36,3	39,8	42,8	45,4		
100 x 80	A	H	116,9		115	113	106,9	99,1	89,9	78,3		
		P	-		32,3	34	38	41,6	44,6	47,3		
NPSH		[m]		1,4	1,4	1,5	1,7	2,3	3,5	5,5		

MEC-MG 80-4/3

DNa x DNm [mm]	Impellers Combination / *Combinaisons des roues* / ***Combinazione giranti***	Capacity / *Debit* / ***Portata*** [l/m]	0	960	1080	1200	1500	1800	2100	2400	2700	2820
		[m³/h]	0	57,6	64,8	72	90	108	126	144	162	169,2
		[l/s]	0	16	18	20	25	30	35	40	45	47
100 x 80	A	H	135	126,7	125	123,2	117,9	110,8	101,1	89		
		P	-	31,1	32,9	34,8	39,5	43,6	47,3	50,9		
NPSH		[m]		1,7	1,7	1,8	2,1	2,7	3,7	5,3		

MEC-MG 80-4/4

DNa x DNm [mm]	Impellers Combination / *Combinaisons des roues* / ***Combinazione giranti***	Capacity / *Debit* / ***Portata*** [l/m]	0	960	1080	1200	1500	1800	2100	2400	2700	2820
		[m³/h]	0	57,6	64,8	72	90	108	126	144	162	169,2
		[l/s]	0	16	18	20	25	30	35	40	45	47
100 x 80	A	H	167	156,4	154,2	152	145,1	136,1	125,3	111		
		P	-	40,3	42,7	44,9	50,3	55	59,3	63		
NPSH		[m]		2,5	2,5	2,7	3,1	3,6	4,3	5,3		

MEC-MG 100-1/3

DNa x DNm [mm]	Impellers Combination / *Combinaisons des roues* / ***Combinazione giranti***	Capacity / *Debit* / ***Portata*** [l/m]	0	960	1080	1200	1500	1800	2100	2400	2700	2820
		[m³/h]	0	57,6	64,8	72	90	108	126	144	162	169,2
		[l/s]	0	16	18	20	25	30	35	40	45	47
100 x 100	F	H	148,8	145,1	144,9	144,5	142,1	137,4	130,9	122,8		
		P	-	42,5	45	47,6	54,1	59,9	64,7	68,1		
100 x 100	E	H	157,1	154,2	154	153,4	150,2	145,1	138,6	130,8		
		P	-	45,1	47,9	50,7	57,2	63,2	68,3	72,1		
100 x 100	D	H	164,3	160,8	160,7	160,3	157,7	153,2	146,8	139,1		
		P	-	47,7	50,7	53,6	60,7	67	72,4	76,7		
100 x 100	C	H	170,4	169	168,7	168,1	165,2	160,9	155,2	148,1	140,2	
		P	-	50,8	53,8	57	64,4	71,1	77,1	82	85,7	
100 x 100	B	H	178,8	176	176,1	175,8	173,2	168,5	162,5	155,2	147,2	
		P	-	54,4	57,6	60,8	68,6	75,5	81,5	86,5	90,4	
100 x 100	A	H	187,9		183,3	182,7	179,9	175,5	170	163,3	155,4	152,2
		P	-		61,6	65	72,8	80,1	86,5	91,8	96,1	97,5
NPSH		[m]		2,3	2,4	2,5	3	4	5,5	7,7	11,1	

MEC-MG 100/2

DNa x DNm [mm]	Impellers Combination / *Combinaisons des roues* / ***Combinazione giranti***	Capacity / *Debit* / ***Portata*** [l/m]	0	1500	1800	2400	3000	3600	4200	4800	5400	6000
		[m³/h]	0	90	108	144	180	216	252	288	324	360
		[l/s]	0	25	30	40	50	60	70	80	90	100
125 x 100	G	H	94,1	93,9	92,6	87	78,8	66,2				
		P	-	36,6	40,8	47,8	54	59				
125 x 100	F	H	101,3	100,5	98,8	92,8	84,1	71,9				
		P	-	39,5	43,9	51,2	57,6	62,8				
125 x 100	E	H	107,9	106,5	105,9	100,9	92,6	80,8				
		P	-	42,4	47,5	56,2	63,5	69,5				
125 x 100	D	H	115,6	113,5	112,8	108,2	100,9	89,7				
		P	-	45,7	51,2	60,8	69,3	76,4				
125 x 100	C	H	122,6	121,5	121,1	116,1	108,6	97,3	76,8			
		P	-	50,3	56,2	66,5	75,6	83,1	87			
125 x 100	B	H	130		128,5	124,2	117,1	105,5	84,3			
		P	-		61,2	72,4	82,4	90,4	94,4			
125 x 100	A	H	140		137,2	133,1	125,4	113,7	93,4			
		P	-		67,8	79,3	89,5	98,1	103,3			
NPSH		[m]		2,5	2,5	2,8	3,6	5,2	7,5			

MEC-MG 100HT/2 HT HI-TECH

DNa x DNm [mm]	Impellers Combination / *Combinaisons des roues* / ***Combinazione giranti***	Capacity / *Debit* / ***Portata*** [l/m]	0	1500	1800	2400	3000	3600	4200	4800	5400	6000
		[m³/h]	0	90	108	144	180	216	252	288	324	360
		[l/s]	0	25	30	40	50	60	70	80	90	100
125 x 100	G	H	94,6	93,9	93	88,3	80,9	70,3				
		P	-	35,1	39,1	46,6	53,2	59,5				
125 x 100	F	H	101,9	101,1	100,1	94,8	86,1	75,3				
		P	-	37,5	41,8	49,4	56,4	62,6				
125 x 100	E	H	107,8	107,5	106	101,1	93,2	82,5				
		P	-	41,5	45,9	54	61,1	67				
125 x 100	D	H	116,7	115,8	114,9	110,1	102,8	91,9				
		P	-	45,9	50,6	59,8	67,9	74,8				
125 x 100	C	H	125,6	124,7	123,5	119,1	112,4	101,4	86,2			
		P	-	50,2	55,5	65,8	75	82,9	89,3			
125 x 100	B	H	134,5	133,9	132,8	128,4	122,1	111,4	96,6			
		P	-	54,6	60,5	71,7	81,9	90,8	98,4			
125 x 100	A	H	143,4	142,6	141,7	137,6	131,6	121,9	107,6	91		
		P	-	59,4	65,5	77,4	88,7	98,7	107,4	115,3		
NPSH		[m]		2,3	2,4	2,6	3,4	4,9	6,8	8,8		

MEC-MG 100-1/2

DNa x DNm [mm]	Impellers Combination / *Combinaisons des roues* / ***Combinazione giranti***	Capacity / *Debit* / ***Portata*** [l/m]	0	1500	1800	2400	3000	3600	4200	4800	5400	6000
		[m³/h]	0	90	108	144	180	216	252	288	324	360
		[l/s]	0	25	30	40	50	60	70	80	90	100
125 x 100	E	H	106,5	102,7	99,8	91,3						
		P	-	39,3	43,5	50,7						
125 x 100	D	H	113,6	110,2	107,4	98,9						
		P	-	42,4	46,8	55						
125 x 100	C	H	120,7	118	115,5	107,1						
		P	-	45,9	50,8	59,7						
125 x 100	B	H	129,6	126,6	124	116						
		P	-	50	55,2	64,9						
125 x 100	A	H	138,3	135,2	132,7	125,1						
		P	-	54,6	60	70,2						
NPSH		[m]		3,2	4,2	8,2						

MEC-MG 100-2/2

DNa x DNm [mm]	Impellers Combination / *Combinaisons des roues* / ***Combinazione giranti***	Capacity / *Debit* / ***Portata*** [l/m]	0	1500	1800	2400	3000	3600	4200	4800	5400	6000
		[m³/h]	0	90	108	144	180	216	252	288	324	360
		[l/s]	0	25	30	40	50	60	70	80	90	100
125 x 100	E	H	107	106,3	105	100	91					
		P	-	43,5	47,9	56	63,7					
125 x 100	D	H	116,5	114,1	112,8	108,2	100	88,5				
		P	-	45,8	50,7	60	68,3	76				
125 x 100	C	H	124,3	121,7	120,6	116,7	109,2	98,9				
		P	-	49,2	54,3	64,4	73,9	82,5				
NPSH		[m]		2,5	2,6	3	4,1	6,3				

MEC-MG 100-2/3

DNa x DNm [mm]	Impellers Combination / *Combinaisons des roues* / ***Combinazione giranti***	Capacity / *Debit* / ***Portata*** [l/m]	0	1500	1800	2400	3000	3600	4200	4800	5400	6000
		[m³/h]	0	90	108	144	180	216	252	288	324	360
		[l/s]	0	25	30	40	50	60	70	80	90	100
125 x 100	G	H	141,1	139,2	137,2	130,2	118,3					
		P	-	55,6	61,5	73,2	84,5					
125 x 100	F	H	152,6	150,3	148,4	141,6	130	112,7				
		P	-	60,1	66,4	78,5	90,3	100,8				
125 x 100	E	H	164,3	161,3	159,3	152,6	141,1	124,7				
		P	-	65	71,8	84,3	96,1	107,4				
125 x 100	D	H	171,5	167,8	166,3	160,7	149,5	133,1				
		P	-	68,5	75,4	88,9	100,9	112,5				
NPSH		[m]		2,5	2,6	2,9	3,7	5,5				

MEC-MG 125HT/2 HT HI-TECH

DNa x DNm [mm]	Impellers Combination / *Combinaisons des roues* / ***Combinazione giranti***	Capacity / *Debit* / ***Portata*** [l/m]	0	1500	1800	2400	3000	3600	4200	4800	5400	6000
		[m³/h]	0	90	108	144	180	216	252	288	324	360
		[l/s]	0	25	30	40	50	60	70	80	90	100
125 x 125	G	H	97,6			95,7	92,7	88	81,4	72,7	61,9	
		P	-			61,8	67,4	73,1	78,4	83	86,8	
125 x 125	F	H	107,8			104,9	101	96,1	89,5	80,8	69,7	
		P	-			66,1	72,2	77,9	83,3	88,3	93,2	
125 x 125	E	H	115,8			112,2	108,2	103	96,3	87,9	77,7	
		P	-			69	75,7	82,6	89,5	96	101,9	
125 x 125	D	H	122,2			120,1	117	112,6	106,7	99,1	89,7	78,2
		P	-			73,3	81,5	89,8	97,7	105,1	112,1	118,8
125 x 125	C	H	130,9			128,4	125,7	122,2	117,3	110,9	102,3	91,5
		P	-			78,9	88	97	106	114,7	123,2	131,8
125 x 125	B	H	139,6			137,3	134,6	131,6	127,8	122,2		
		P	-			83,9	94,2	104,7	114,9	124,7		
125 x 125	A	H	148,2			145,2	143,6	141,2	138			
		P	-			89	100,4	111,9	123,1			
NPSH		[m]				2,5	2,6	2,9	3,5	4,2	5,1	6,7

H = Total manometric head at the bowl assembly in [m]
P = Power absorbed by the bowl assembly in [kW]

N.B. Further to the pump type, please state as well the Impellers combination. (A,B,C, etc.)
Ex.: MEC-MG...-./.A

H = Hauteur manométrique totale au corps de pompe en [m]
P = Puissance absorbée par le corps de pompe en [kW]

N.B. Préciser s.v.p., non seulement le type de la pompe mais aussi la combinaisons des roues. (A,B,C, etc.)
Ex.: MEC-MG...-./.A

H = Prevalenza manometrica totale al corpo pompa in [m]
P = Potenza assorbita dal corpo pompa in [kW]

N.B. Oltre alla pompa, precisare sempre anche il tipo della combinazione giranti. (A,B,C, ecc.)
Es.: MEC-MG...-./.A

Cod. 996535C/10-15-copyright © 2006 Caprari S.p.A - All Rights Reserved

MEC-MG 2000

n [min $^{-1}$]

caprari

Operating data
Caracteristiques de fonctionnement
Caratteristiche di funzionamento

DNa x DNm [mm]	Impellers Combination / *Combinaisons des roues* / ***Combinazione giranti***	Capacity / *Debit* / ***Portata***										
		[l/m]	0	1200	1320	1440	1560	1800	2100	2400	2700	2880
		[m³/h]	0	72	79,2	86,4	93,6	108	126	144	162	172,8
		[l/s]	0	20	22	24	26	30	35	40	45	48
MEC-MG 80/2												
100 x 80	I	**H**	**75,9**	**76,1**	**74,9**	**73,5**	**72**	**68,1**	**61**	**51,7**		
		P	-	22,2	23,4	24,6	25,7	27,9	30	31		
100 x 80	H	**H**	**80,1**	**80,1**	**78,9**	**77,5**	**75,9**	**71,8**	**64,7**	**55,4**		
		P	-	23,4	24,7	26	27,2	29,3	31,5	32,7		
100 x 80	G	**H**	**84**	**84,7**	**83,1**	**81,2**	**79,1**	**74,4**	**67,2**	**58,3**		
		P	-	24,9	26	27,2	28,3	30,4	32,6	34,1		
100 x 80	F	**H**	**88**	**88,3**	**86,7**	**85**	**83,1**	**78,6**	**71,4**	**62**		
		P	-	26,1	27,3	28,6	29,8	32	34,4	35,9		
100 x 80	E	**H**	**91,9**	**92,1**	**90,4**	**88,7**	**86,7**	**82,2**	**75,1**	**66,2**		
		P	-	27,4	28,7	30	31,2	33,5	36,1	37,9		
100 x 80	D	**H**	**96,6**	**97,2**	**95,4**	**93,6**	**91,5**	**87**	**79,7**	**70,9**		
		P	-	29,2	30,5	31,8	33,1	35,5	38,1	40,2		
100 x 80	C	**H**	**99,8**		**100**	**98,2**	**96,1**	**91,5**	**84,5**	**76**	**66,4**	
		P	-		32,1	33,5	34,9	37,4	40,3	42,6	44,3	
100 x 80	B	**H**	**105,6**		**104,7**	**102,9**	**101**	**96,7**	**90**	**81,9**	**72,5**	
		P	-		33,9	35,4	36,9	39,7	42,8	45,5	47,6	
100 x 80	A	**H**	**110**		**109,3**	**107,6**	**105,8**	**102**	**95,9**	**87,8**	**78,6**	**72,7**
		P	-		35,7	37,2	38,9	42	45,5	48,6	50,9	52,1
NPSH		**[m]**		2,6	2,6	2,7	2,7	3	3,6	4,8	6,6	
MEC-MG 80/3												
100 x 80	H	**H**	**118**	**119,1**	**116,6**	**113,8**	**110,7**	**103,5**	**92,9**			
		P	-	35,3	37,2	38,9	40,4	43,1	45,9			
100 x 80	G	**H**	**123,6**	**126,7**	**124,2**	**121,5**	**118,3**	**111**	**100,3**	**87,3**		
		P	-	37,6	39,6	41,4	43,1	46	48,8	51,1		
100 x 80	F	**H**	**128,6**	**130,3**	**127,9**	**125,1**	**122,1**	**115,5**	**104,7**	**92**		
		P	-	38,9	40,9	42,8	44,5	47,5	50,6	53		
100 x 80	E	**H**	**132,9**	**134,3**	**131,8**	**129**	**126,1**	**119**	**108,5**	**95,8**		
		P	-	40,1	42,2	44,1	45,8	48,9	52,1	54,9		
100 x 80	D	**H**	**136,9**		**136,5**	**133,7**	**130,7**	**123,6**	**113**	**100,6**		
		P	-		44	45,9	47,7	50,7	54,1	57,1		
100 x 80	C	**H**	**140,7**		**140,7**	**138,1**	**135**	**127,9**	**118,1**	**106,1**	**91,8**	
		P	-		45,6	47,6	49,4	52,6	56,4	59,7	61,7	
100 x 80	B	**H**	**145**		**145,5**	**143**	**140,2**	**133,6**	**123,4**	**110,7**	**96,8**	
		P	-		47,5	49,6	51,7	55	58,8	62,1	64,4	
NPSH		**[m]**		2,3	2,3	2,4	2,5	2,7	3,4	4,6	6,3	
MEC-MG 80-4/3												
100 x 80	A	**H**	**177**	**164,1**	**162**	**159,9**	**157,6**	**152,2**	**143,3**	**131,9**	**119**	
		P	-	48,4	50,9	53,3	55,7	60,4	65,7	70,4	75,1	
NPSH		**[m]**		2,1	2,1	2,3	2,4	2,8	3,4	4,5	6,2	
MEC-MG 100-1/3												
100 x 100	G	**H**	**181,6**	**176,9**	**176,3**	**175,5**	**174,5**	**171,8**	**166,6**	**159,6**		
		P	-	63,2	66	68,8	71,5	76,6	82,6	88,2		
100 x 100	F	**H**	**192,3**	**187,5**	**186,8**	**186**	**184,9**	**182,1**	**176,8**	**168,9**		
		P	-	69,6	72,7	75,5	78,4	83,6	89,7	95,3		
NPSH		**[m]**		1,9	2	2,1	2,2	2,6	3,4	4,5		

DNa x DNm [mm]	Impellers Combination / *Combinaisons des roues* / ***Combinazione giranti***	Capacity / *Debit* / ***Portata***										
		[l/m]	0	1800	2100	2400	2700	3000	3300	3600	4200	4800
		[m³/h]	0	108	126	144	162	180	198	216	252	288
		[l/s]	0	30	35	40	45	50	55	60	70	80
MEC-MG 100HT/2 HT HI-TECH												
125 x 100	G	**H**	**123,6**	**122,6**	**121,2**	**118,8**	**115,8**	**112,1**	**107,8**	**102,8**		
		P	-	53,7	59,1	64,2	69	73,4	77,7	81,7		
125 x 100	F	**H**	**133,2**	**131,8**	**130,5**	**128**	**124,4**	**119,9**	**114,8**	**109,1**	**96,5**	
		P	-	57,7	63	68,2	73,1	77,8	82,3	86,7	94,5	
125 x 100	E	**H**	**140,8**	**140**	**138,2**	**135,8**	**132,6**	**128,7**	**124**	**118,7**	**105,8**	
		P	-	63,6	69,3	74,8	80	84,8	89,4	93,6	101,1	
125 x 100	D	**H**	**152,4**	**151,2**	**149,8**	**147,4**	**144,4**	**140,8**	**136,4**	**131,3**	**117,7**	
		P	-	70,3	76,5	82,5	88,4	93,9	99,2	104,1	112,9	
125 x 100	C	**H**	**164,1**	**162,7**	**161,1**	**158,8**	**156**	**152,7**	**148,8**	**143,8**	**130,3**	**112,8**
		P	-	76,8	83,8	90,6	97,4	103,7	109,6	115,1	125	133,4
125 x 100	B	**H**	**175,7**	**174,8**	**173,2**	**170,9**	**168,2**	**165,1**	**161,5**	**157**	**143,7**	**125,6**
		P	-	83,8	91,5	98,8	106,1	113	119,7	126	137,6	147,3
125 x 100	A	**H**	**187,4**	**186,3**	**184,9**	**182,7**	**180,1**	**177,2**	**173,7**	**169,3**	**156,7**	
		P	-	91	98,8	106,8	114,7	122,4	129,8	136,8	150	
NPSH		**[m]**		2,4	2,4	2,6	3	3,5	4,1	4,9	6,9	9,2
MEC-MG 100-1/2												
125 x 100	F	**H**	**126,7**	**121,7**	**118,1**	**113,4**	**108,3**					
		P	-	53,6	58,2	62,6	67					
125 x 100	E	**H**	**137,5**	**132,5**	**129,2**	**124,8**	**119,4**					
		P	-	59,1	64,3	69,3	74					
125 x 100	D	**H**	**147,4**	**142,4**	**139,2**	**135**	**130,2**	**124,3**				
		P	-	64,4	70,1	75,6	81	86,3				
125 x 100	C	**H**	**157,5**	**152,5**	**149,8**	**145,9**	**140,8**	**134,9**				
		P	-	70,2	76,5	82,5	88,2	93,4				
125 x 100	B	**H**	**169,2**	**164,3**	**161,4**	**157,3**	**152**	**145,9**				
		P	-	77,1	83,9	90,1	95,8	100,9				
NPSH		**[m]**		2,8	3,5	4,6	6,4	8,6				
MEC-MG 100-2/2												
125 x 100	E	**H**	**139,5**	**138,1**	**136,4**	**134**	**130,8**	**126,5**	**121,1**	**114,6**		
		P	-	66	71,8	77,2	82,4	87,5	92,4	97		
125 x 100	D	**H**	**152,1**	**148,3**	**146,6**	**144,4**	**141,3**	**137,2**	**132,3**	**126,7**	**113,4**	
		P	-	69,9	76,2	82,3	88,3	94,1	99,6	104,9	114,1	
125 x 100	C	**H**	**162,9**	**157,9**	**156,7**	**155,1**	**152,3**	**148,7**	**144,2**	**139,2**	**127**	
		P	-	74,8	81,5	88,2	94,8	101,2	107,4	113,3	124,1	
NPSH		**[m]**		2,6	2,6	2,8	3	3,4	4	4,8	7,3	

H = Total manometric head at the bowl assembly in [m]
P = Power absorbed by the bowl assembly in [kW]

N.B. Further to the pump type, please state as well the Impellers combination. (A,B,C, etc.)
Ex.: MEC-MG...-./.A

H = Hauteur manométrique totale au corps de pompe en [m]
P = Puissance absorbée par le corps de pompe en [kW]

N.B. Préciser s.v.p., non seulement le type de la pompe mais aussi la combinaisons des roues. (A,B,C, etc.)
Ex.: MEC-MG...-./.A

H = Prevalenza manometrica totale al corpo pompa in [m]
P = Potenza assorbita dal corpo pompa in [kW]

N.B. Oltre alla pompa, precisare sempre anche il tipo della combinazione giranti. (A,B,C, ecc.)
Es.: MEC-MG...-./.A

Cod. 996535C/10-15-copyright © 2006 Caprari S.p.A - All Rights Reserved

caprari

MEC-MG 2200

Operating data
Caracteristiques de fonctionnement
Caratteristiche di funzionamento

n [min $^{-1}$]

DNa x DNm [mm]	Impellers Combination / *Combinaisons des roues* / ***Combinazione giranti***	Capacity / *Debit* / ***Portata***										
		[l/m]	0	1200	1320	1440	1560	1800	2100	2400	2700	3000
		[m³/h]	0	72	79,2	86,4	93,6	108	126	144	162	180
		[l/s]	0	20	22	24	26	30	35	40	45	50
MEC-MG 80/2												
100 x 80	I	**H**	**91,9**	**93,2**	**92,1**	**90,9**	**89,4**	**85,9**	**80,2**	**72,8**		
		P	-	28,1	29,7	31,2	32,7	35,5	38,5	40,8		
100 x 80	H	**H**	**97**	**98**	**96,9**	**95,8**	**94,5**	**91,1**	**85,5**	**78,3**	**68,5**	
		P	-	29,8	31,3	33	34,5	37,5	40,8	43,5	45,6	
100 x 80	G	**H**	**101**	**105,2**	**104**	**102,6**	**100,9**	**96,6**	**89,8**	**81,6**	**70,5**	
		P	-	32,1	33,7	35,3	36,9	39,8	42,9	45,2	46,7	
100 x 80	F	**H**	**105,3**	**109**	**107,9**	**106,7**	**105,1**	**101,1**	**94,5**	**86,3**	**75**	
		P	-	33,3	35,1	36,8	38,5	41,7	44,9	47,4	49	
100 x 80	E	**H**	**111,1**	**113,8**	**112,8**	**111,5**	**110**	**106,2**	**99,9**	**91,5**	**80,1**	
		P	-	35,1	36,9	38,7	40,4	43,7	47,3	50	51,7	
100 x 80	D	**H**	**116,9**	**119,1**	**118**	**116,8**	**115,3**	**111,6**	**105,7**	**97,8**	**86,6**	
		P	-	36,9	38,7	40,6	42,4	46	49,9	53,2	55,3	
100 x 80	C	**H**	**120,7**	**124,2**	**123,2**	**121,9**	**120,6**	**117,1**	**111,2**	**103,2**	**92,6**	
		P	-	38,8	40,8	42,8	44,7	48,4	52,3	55,8	58,6	
100 x 80	B	**H**	**127,8**	**129,4**	**128,2**	**127**	**125,6**	**122,1**	**116,2**	**108,5**	**98,5**	
		P	-	40,9	42,8	44,8	46,8	50,6	54,7	58,5	61,7	
100 x 80	A	**H**	**134,6**	**134,7**	**133,8**	**132,7**	**131,4**	**127,8**	**121,6**	**113,4**	**103,3**	**90,7**
		P	-	43	45,1	47,2	49,2	53,1	57,3	61	64,4	67,7
NPSH		**[m]**		2,8	2,9	3	3,2	3,5	4	4,6	5,4	6,5

DNa x DNm [mm]	Impellers Combination / *Combinaisons des roues* / ***Combinazione giranti***	Capacity / *Debit* / ***Portata***										
		[l/m]	0	1200	1500	1800	2100	2400	3000	3600	4200	4740
		[m³/h]	0	72	90	108	126	144	180	216	252	284,4
		[l/s]	0	20	25	30	35	40	50	60	70	79
MEC-MG 100-1/2												
125 x 100	I	**H**	**124,5**	**121,6**	**120,2**	**117,8**	**114,2**	**109,9**				
		P	-	42,3	47	51,7	56,3	60,6				
125 x 100	H	**H**	**134,6**	**133,3**	**132,3**	**130,3**	**127,1**	**123**				
		P	-	46,6	52,1	57,6	62,9	68				
125 x 100	G	**H**	**143,3**	**142,8**	**141,9**	**140,1**	**136,8**	**132,2**				
		P	-	50,7	56,6	62,3	67,9	73,3				
125 x 100	F	**H**	**153,6**	**151,8**	**150,8**	**148,9**	**145,7**	**141,4**				
		P	-	54,8	60,9	67	73	78,8				
125 x 100	E	**H**	**167,4**	**164,9**	**163,8**	**161,8**	**158,7**	**154,6**	**144**			
		P	-	61,5	68	74,5	80,8	87	99,2			
125 x 100	D	**H**	**178,4**	**176,3**	**175,3**	**173,5**	**170,7**	**167,1**	**157,2**			
		P	-	67,9	75,1	82	88,8	95,4	108,5			
NPSH		**[m]**		2,7	3	3,5	4,2	5,3	9,2			
MEC-MG 100-2/2												
125 x 100	G	**H**	**145,3**		**144,2**	**143,2**	**141,6**	**139,4**	**132,2**	**119,4**		
		P	-		62,7	68,5	74,2	79,9	91	102,3		
125 x 100	F	**H**	**154,9**		**155**	**154,4**	**153**	**150,6**	**143,1**	**131,6**	**116,1**	
		P	-		68,6	74,8	81	87	98,7	110,4	121,2	
125 x 100	E	**H**	**171,1**		**168,5**	**168**	**166,3**	**163,8**	**156,7**	**146,2**	**132,3**	**117,5**
		P	-		77,7	84	90,2	96,4	108,9	121,3	133,2	142,4
NPSH		**[m]**			2,5	2,5	2,6	2,8	3,6	4,8	6,8	

H = Total manometric head at the bowl assembly in [m]
P = Power absorbed by the bowl assembly in [kW]

N.B. Further to the pump type, please state as well the Impellers combination. (A,B,C, etc.)
Ex.: MEC-MG...-./.A

H = Hauteur manométrique totale au corps de pompe en [m]
P = Puissance absorbée par le corps de pompe en [kW]

N.B. Préciser s.v.p., non seulement le type de la pompe mais aussi la combinaisons des roues. (A,B,C, etc.)
Ex.: MEC-MG...-./.A

H = Prevalenza manometrica totale al corpo pompa in [m]
P = Potenza assorbita dal corpo pompa in [kW]

N.B. Oltre alla pompa, precisare sempre anche il tipo della combinazione giranti. (A,B,C, ecc.)
Es.: MEC-MG...-./.A

Cod. 996535C/10-15-copyright © 2006 Caprari S.p.A - All Rights Reserved

MEC-MG

caprari

2400

n [min $^{-1}$]

Operating data
Caracteristiques de fonctionnement
Caratteristiche di funzionamento

DNa x DNm [mm]	Impellers Combination / *Combinaisons des roues* / ***Combinazione giranti***	Capacity / *Debit* / ***Portata***										
		[l/m]	0	900	1200	1500	1800	2100	2400	2700	3000	3300
		[m³/h]	0	54	72	90	108	126	144	162	180	198
		[l/s]	0	15	20	25	30	35	40	45	50	55
MEC-MG 80/2												
100 x 80	M	**H**	**102,9**	**103,4**	**101,5**	**98,1**	**92,9**	**85,9**	**77,5**	**67,7**		
		P	-	27,2	30,9	34,5	37,9	41,1	43,7	46		
100 x 80	L	**H**	**108,9**	**109,5**	**107,5**	**103,8**	**98,5**	**91,8**	**83,6**	**74,2**		
		P	-	28,9	32,8	36,6	40,1	43,4	46,4	49,1		
100 x 80	I	**H**	**115,7**	**115,1**	**113**	**109,6**	**104,6**	**98,2**	**90,2**	**80,9**	**70,7**	
		P	-	30,7	34,7	38,7	42,6	46	49,4	52,6	55,4	
100 x 80	H	**H**	**120,8**	**121,1**	**119,3**	**116,2**	**111,2**	**104,7**	**96,5**	**87,4**	**77,1**	
		P	-	32,4	36,9	41,2	45,3	49	52,5	55,7	58,5	
100 x 80	G	**H**	**124,9**	**126,4**	**124,7**	**121,3**	**116,1**	**109,2**	**100,7**	**91,5**	**81,5**	
		P	-	34,3	38,9	43,3	47,5	51,2	54,8	58,3	61,3	
100 x 80	F	**H**	**129,9**	**130,6**	**128,8**	**125,3**	**120,3**	**113,6**	**105,5**	**96,1**	**85,9**	
		P	-	35,7	40,6	45,3	49,6	53,7	57,5	61	64,2	
100 x 80	E	**H**	**136**	**136,1**	**134,3**	**130,9**	**125,9**	**119,3**	**111,4**	**102**	**91,8**	**80,9**
		P	-	37,6	42,8	47,9	52,6	56,9	60,9	64,6	67,8	70,3
100 x 80	D	**H**	**141,9**	**142,1**	**139,6**	**136,1**	**131,1**	**124,7**	**117,2**	**108,7**	**99,2**	**88,9**
		P	-	39,8	45,3	50,6	55,6	60,4	64,9	69,1	73,2	76,8
NPSH		**[m]**		2,6	2,7	3	3,4	4	4,8	5,8	7	8,5

DNa x DNm [mm]	Impellers Combination / *Combinaisons des roues* / ***Combinazione giranti***	Capacity / *Debit* / ***Portata***										
		[l/m]	0	1200	1500	1800	2100	2400	2700	3000	3300	3600
		[m³/h]	0	72	90	108	126	144	162	180	198	216
		[l/s]	0	20	25	30	35	40	45	50	55	60
MEC-MG 100-1/2												
125 x 100	L	**H**	**128,5**	**126,8**	**126,5**	**125,6**	**123,3**	**119,1**	**113,1**	**105,9**		
		P	-	46,2	51,7	56,7	61,5	66	70	73,4		
125 x 100	I	**H**	**144,8**	**142,7**	**142,3**	**141,1**	**138,7**	**134,9**	**129,5**	**123,4**	**116**	
		P	-	52,1	58,2	64,1	69,7	75,2	80,2	84,7	88,7	
125 x 100	H	**H**	**160,2**	**158,4**	**157,9**	**156,4**	**154,1**	**150,7**	**146,1**	**140,3**	**133,3**	
		P	-	59,2	65,8	72,1	78,4	84,8	90,8	96,2	100,9	
125 x 100	G	**H**	**172,2**	**170,6**	**170**	**168,2**	**165**	**160,9**	**155,7**	**149,2**	**141,9**	**133,5**
		P	-	65,2	72,5	78,8	85,1	91,3	97,3	102,7	107,3	110,9
NPSH		**[m]**		2,3	2,7	3,4	4,3	5,4	6,7	8,2	9,8	

H = Total manometric head at the bowl assembly in [m]
P = Power absorbed by the bowl assembly in [kW]

N.B. Further to the pump type, please state as well the Impellers combination. (A,B,C, etc.)
Ex.: MEC-MG...-./.A

H = Hauteur manométrique totale au corps de pompe en [m]
P = Puissance absorbée par le corps de pompe en [kW]

N.B. Préciser s.v.p., non seulement le type de la pompe mais aussi la combinaisons des roues. (A,B,C, etc.)
Ex.: MEC-MG...-./.A

H = Prevalenza manometrica totale al corpo pompa in [m]
P = Potenza assorbita dal corpo pompa in [kW]

N.B. Oltre alla pompa, precisare sempre anche il tipo della combinazione giranti. (A,B,C, ecc.)
Es.: MEC-MG...-./.A

Cod. 996535C/10-15-copyright © 2006 Caprari S.p.A - All Rights Reserved

caprari

MEC-MG

Operating data
Caracteristiques de fonctionnement
Caratteristiche di funzionamento

n [min $^{-1}$] **2650**

DNa x DNm [mm]	Impellers Combination / *Combinaisons des roues* / ***Combinazione giranti***	Capacity / *Debit* / ***Portata***										
		[l/m]	0	900	1200	1500	1800	2100	2400	2700	3000	3300
		[m³/h]	0	54	72	90	108	126	144	162	180	198
		[l/s]	0	15	20	25	30	35	40	45	50	55
MEC-MG 80/2												
100 x 80	R	**H**	**101,7**	**104,3**	**101,4**	**96,5**	**89,9**	**81,8**	**72,7**	**62,3**		
		P	-	26	29,6	33,2	36,8	40,1	42,7	44,5		
100 x 80	Q	**H**	**108,1**	**110,5**	**108,4**	**103,7**	**97,1**	**89,3**	**80,3**	**69,9**		
		P	-	27,9	31,7	35,7	39,5	43,1	46,1	48,3		
100 x 80	P	**H**	**113,9**	**116,4**	**114,6**	**110,2**	**104**	**96,5**	**88**	**78,3**	**67,6**	
		P	-	29,7	33,9	38	42,1	46	49,4	52,3	54,4	
100 x 80	N	**H**	**120,3**	**122,4**	**121**	**117**	**111,1**	**103,8**	**95**	**85,2**	**74,6**	
		P	-	31,7	36,2	40,6	45	49,1	52,8	55,9	58,3	
100 x 80	M	**H**	**126,4**	**127,8**	**126,7**	**123,2**	**117,6**	**110,3**	**101,9**	**92**	**81,2**	
		P	-	33,7	38,4	43,2	47,7	52	55,8	59,2	62	
100 x 80	L	**H**	**133,8**	**135**	**133,8**	**130,4**	**125**	**118,1**	**109,9**	**100,5**	**90,4**	
		P	-	36,2	41,2	46,1	50,9	55,4	59,7	63,5	66,9	
100 x 80	I	**H**	**141,3**	**142**	**140,6**	**136,8**	**131,1**	**124,2**	**116,1**	**107,3**	**97,6**	**87,7**
		P	-	39,1	44	48,9	53,7	58,2	62,6	66,8	71	75,2
100 x 80	H	**H**	**150,3**	**149,9**	**148,3**	**144,6**	**139,3**	**132,7**	**125,2**	**117,1**	**107,9**	**98,1**
		P	-	42,5	47,4	52,4	57,4	62,3	67,1	71,7	76,5	80,9
100 x 80	GH	**H**	**159**	**156,9**	**154,9**	**151,5**	**147**	**141,3**	**134,4**	**127**	**118,9**	**110**
		P	-	45,8	50,9	56	61,3	66,6	71,9	77,1	82,4	87,8
NPSH		**[m]**		2,3	2,5	2,8	3,2	3,8	4,8	6	7,5	9,1

H = Total manometric head at the bowl assembly in [m]
P = Power absorbed by the bowl assembly in [kW]

N.B. Further to the pump type, please state as well the Impellers combination. (A,B,C, etc.)
Ex.: MEC-MG...-./.A

H = Hauteur manométrique totale au corps de pompe en [m]
P = Puissance absorbée par le corps de pompe en [kW]

N.B. Préciser s.v.p., non seulement le type de la pompe mais aussi la combinaisons des roues. (A,B,C, etc.)
Ex.: MEC-MG...-./.A

H = Prevalenza manometrica totale al corpo pompa in [m]
P = Potenza assorbita dal corpo pompa in [kW]

N.B. Oltre alla pompa, precisare sempre anche il tipo della combinazione giranti. (A,B,C, ecc.)
Es.: MEC-MG...-./.A

Cod. 996535C/10-15-copyright © 2006 Caprari S.p.A - All Rights Reserved

MEC-MG

caprari

Overall dimensions and weights
Dimensions d'encombrement et poids
Dimensioni di ingombro e pesi

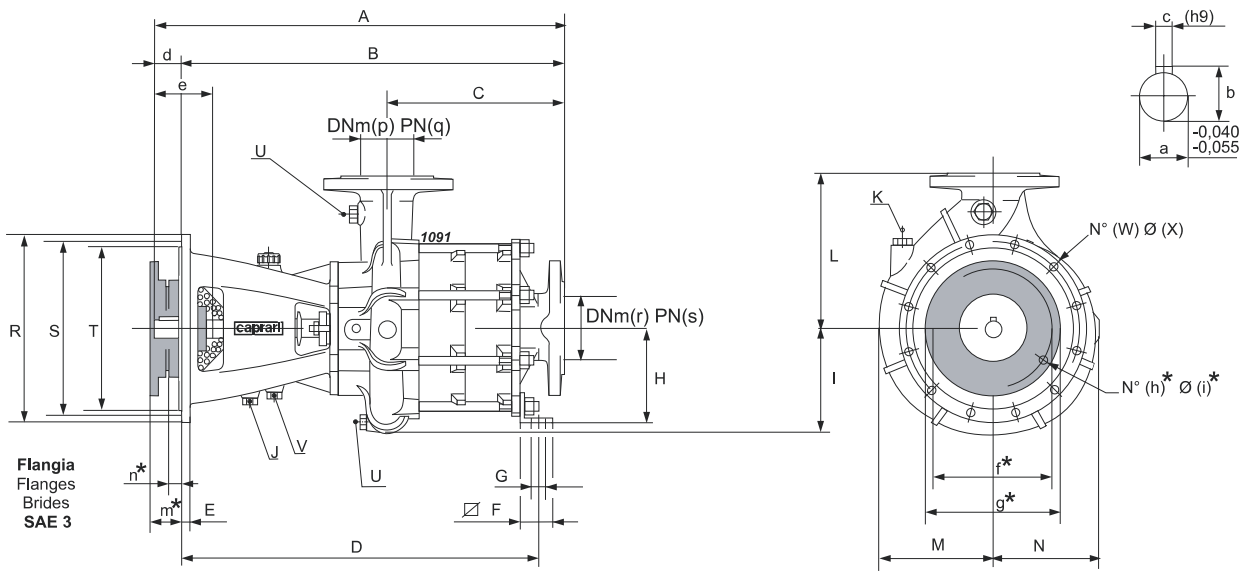

***Dimensioni variabili in funzione della grandezza giunto**
*Variable dimensions according to coupling's size

Type *Type* ***Tipo***	Weight *Poids* ***Peso***	A	B	C	D	E	F	G	H	I	J	K	L	M	N	R	S	T	U	V	W	X	p	q	r	s
	[kg]	[mm]																								
MEC-MG80/2	127	677	657	250	-	20	-	-	-	223	G 3/8"	G 3/8"	325	244	222	451	428,625	409,575	G 3/8"	G 1/2"	12	11,5	80	16	100	16
MEC-MG80/3	158	772	752	343	667	20	45	22	200	223	G 3/8"	G 3/8"	325	244	222	451	428,625	409,575	G 3/8"	G 1/2"	12	11,5	80	16	100	16
MEC-MG80-4/3	158	772	752	343	667	20	45	22	200	223	G 3/8"	G 3/8"	325	244	222	451	428,625	409,575	G 3/8"	G 1/2"	12	11,5	80	16	100	16
MEC-MG80-4/4	215	867	847	438	782	20	45	22	200	223	G 3/8"	G 3/8"	325	244	222	451	428,625	409,575	G 3/8"	G 1/2"	12	11,5	80	16	100	16
MEC-MG100/2	248	777	757	286	-	20	-	-	-	286	G 3/8"	G 3/8"	400	285	263	451	428,625	409,575	G 3/8"	G 1/2"	12	11,5	100	16	125	16
MEC-MG100/3	312	907	887	415	839	20	65	24	280	286	G 3/8"	G 3/8"	400	285	263	451	428,625	409,575	G 3/8"	G 1/2"	12	11,5	100	16	125	16
MEC-MG100-1/2	253	777	757	286	-	20	-	-	-	286	G 3/8"	G 3/8"	400	285	263	451	428,625	409,575	G 3/8"	G 1/2"	12	11,5	100	16	100	16
MEC-MG100-1/3	312	907	887	415	839	20	65	24	280	286	G 3/8"	G 3/8"	400	285	263	451	428,625	409,575	G 3/8"	G 1/2"	12	11,5	100	16	100	16
MEC-MG100-2/2	253	777	757	286	-	20	-	-	-	286	G 3/8"	G 3/8"	400	285	263	451	428,625	409,575	G 3/8"	G 1/2"	12	11,5	100	16	125	16
MEC-MG100-2/3	312	907	887	415	839	20	65	24	280	286	G 3/8"	G 3/8"	400	285	263	451	428,625	409,575	G 3/8"	G 1/2"	12	11,5	100	16	125	16

Shaft projection
Saille d'arbre
Sporgenza d'albero

Type *Type* ***Tipo***	a	b	c	d	e
	[mm]				
MEC-MG 80...	35	38	10	20	86
MEC-MG 100...	45	48,5	14	20	102

Coupling
Accouplement
Giunto

Pump type *Pompe type* ***Pompa tipo***	Type *Type* ***Tipo***	Size *Taille* ***Grand.***	Weight *Poids* ***Peso***	f *	g *	h *	i *	m *	n *
			[kg]	[mm]					
MEC-MG80...	G220.08.35 I	8"	13	244,475	263,525	6	11,5	62	33
MEC-MG80...	G220.10.35 I	10"	14	295,275	314,325	8	11,5	54	25
MEC-MG80...	G250.11.35.I	11½"	28,8	333,375	352,425	8	11,5	40	6,5
MEC-MG100...	G220.08.45 I	8"	12,5	244,475	263,525	6	11,5	62	33
MEC-MG100...	G220.10.45 I	10"	14	295,275	314,325	8	11,5	54	25
MEC-MG100...	G250.11.45.I	11½"	20,5	333,375	352,425	8	11,5	40	6,5

Cod. 996535C/10-15-copyright © 2006 Caprari S.p.A - All Rights Reserved

caprari

MEC-MG

HT HI-TECH

Overall dimensions and weights
Dimensions d'encombrement et poids
Dimensioni di ingombro e pesi

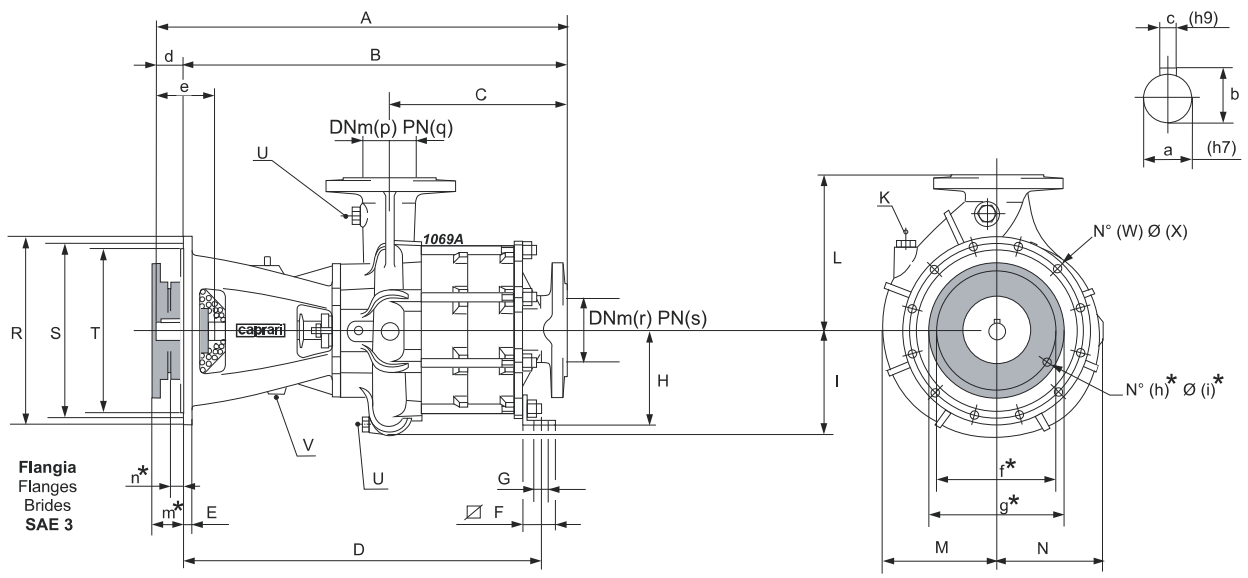

***Dimensioni variabili in funzione della grandezza giunto**
*Variable dimensions according to coupling's size

Type *Type* **Tipo**	Weight *Poids* **Peso**	A	B	C	D	E	F	G	H	I	K	L	M	N	R	S	T	U	V	W	X	p	q	r	s
	[kg]	[mm]																							
MEC-MG100HT/2	248	778	758	286	713	20	70	32	280	286	G 3/8"	400	285	263	451	428,625	409,575	G 3/8"	G 1/2"	12	11,5	100	16	125	16
MEC-MG125HT/2	264	786	766	295	718	20	70	32	280	294	G 3/8"	425	303	270	451	428,625	409,575	G 3/8"	G 1/2"	12	11,5	125	16	150	16

Shaft projection
Saille d'arbre
Sporgenza d'albero

Type *Type* **Tipo**	a	b	c	d	e
	[mm]				
MEC-MG 100HT/2	50	52,5	14	20,2	87,5
MEC-MG 125HT/2	50	52,5	14	20,2	87,5

Coupling
Accouplement
Giunto

Pump type *Pompe type* **Pompa tipo**	Type *Type* **Tipo**	Size *Taille* **Grand.**	Weight *Poids* **Peso**	f *	g *	h *	i *	m *	n *
			[kg]	[mm]					
MEC-MG100HT/2 MEC-MG125HT/2	G250.11.50.I	11½"	20,3	333,375	352,425	8	11,5	40	6,5

Cod. 996535C/10-15-copyright © 2006 Caprari S.p.A - All Rights Reserved

MEC-MG

caprari

Flanges (UNI EN 1092-2)
Brides (UNI EN 1092-2)
Flange (UNI EN 1092-2)

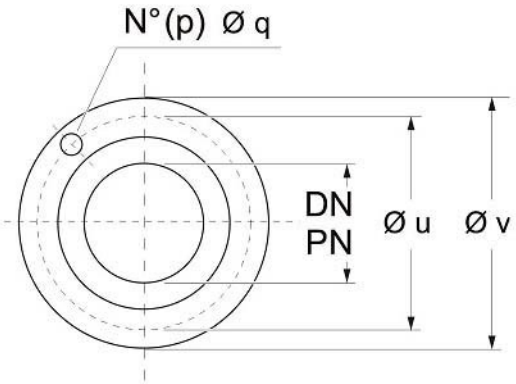

Port ø *ø Orifice* **ø Bocca**		Holes *Trous* **Fori**		**ø u**	**ø v**
		p	**q**		
DN **[mm]**	**PN** **[bar]**	**No**	**ø** **[mm]**	**[mm]**	
80	16	8	18	160	200
100	16	8	18	180	220
125	16	8	18	210	250
150	16	8	22	240	285

Caprari pumps are coated with WRAS approved paint

Les pompes Caprari utilisent des peintures certifiées WRAS.

Le pompe Caprari utilizzano vernici certificate WRAS.

Cod. 996535C/10-15-copyright © 2006 Caprari S.p.A - All Rights Reserved